INSTRUKCJA MONTAŻU I UŻYTKOWANIA | **ÖSSZESZERELÉSI ÉS HASZNÁLATI ÚTMUTATÓ** | NÁVOD K MONTÁŽI A POUŽITÍ | **NÁVOD NA MONTÁŽ A POUŽITIE** | NAVODILA ZA MONTAŽO IN UPORABO | **INSTRUCȚIUNI DE MONTAJ ŞI UTILIZARE** | UPUTE ZA MONTAŽU I UPORABU | **UPUTSTVO ZA MONTAŽU I KORIŠĆENJE** | MONTAVIMO IR NAUDOJIMO INSTRUKCIJA | **MONTĀŽAS UN LIETOŠANAS INSTRUKCIJA** | PAIGALDUS- JA KASUTAMISJUHEND | **ПОСІБНИК ПО МОНТАЖУ І ЕКСПЛУАТАЦІЇ** | РУКОВОДСТВО ПО МОНТАЖУ И ЭКСПЛУАТАЦИИ | ПОДГОТОВКА НА МЯСТОТО ЗА МОНТАЖ | **VEILEDNING FOR MONTERING OG BRUK** | KOKOAMINEN JA KÄYTTÖOHJE | **SAMLEVEJLEDNING** | MONTERING OCH BRUKSANVISNING

PATIO STORE	GRANDE STORE	ELITE STORE	HIGH STORE PLUS
Art. 17204254	Art. 17204255	Art. 17206448	Art. 17209457

WAŻNE! PROSIMY UWAŻNIE PRZECZYTAĆ! ZACHOWAĆ DO PÓŹNIEJSZEGO STOSOWANIA. ⚠ WAŻNE OSTRZEŻENIA! Wyłącznie do użytku domowego. Czyszczenie: letnią wodą z dodatkiem detergentu i miękką szmatką. Wszystkie elementy produktu należy montować na płaskiej powierzchni. Akcesoria nie załączone. | **FONTOS! KERJUK FIGYELMESEN ELOLVASNI! KERJUK MEGŐRIZNI KESŐBBI FELHASZNALAS CELJABOL. ⚠ FONTOS FIGYELMEZTETÉSEK! Kizárólag otthoni használatra. Tisztítás: langyos mosószeres vízzel és puha törlőkendővel. A termék elemeit lapos felületen kell összeszerelni. A termék tartozékokat nem tartalmaz.** | DŮLEŽITÉ! PROSÍME O POZORNÉ PŘEČTENÍ! USCHOVAT PRO POZDĚJŠÍ POUŽITÍ. ⚠ DŮLEŽITÁ UPOZORNĚNÍ! Výhradně k domácímu použití. Čištění: vlažnou vodou s přídavkem detergentu a měkkým hadříkem. Veškeré díly produktu smontujte na plochém povrchu. Příslušenství není přiloženo. | **DOLEŽITE! ČITAJTE POZORNE! ZACHOVAJTE PRE BUDUCE POUŽITIE. ⚠ DÔLEŽITÉ UPOZORNENIE! Len pre domáce použitie. Čistenie: vlažnou vodou so saponátom a mäkkou handričkou. Všetky prvky výrobku by mali byť montované na rovnej ploche. Príslušenstvo nie je súčasťou dodávky.** | POMEMBNO. PROSIMO PREBRATI PREVIDNO. SHRANITE ZA UPORABO V PRIHODNOSTI. ⚠ POMEMBNA OPOZORILA! Samo za hišno uporabo. Čiščenje z mlako vodo z detergentom in mehkom krpom. Vse elemente izdelka montirajte na ravni površini. Orodja in dodatko niso vključeni. | **VA RUGAM CITITI CU ATENTIE. PATRATI PENTRU FOLOSIREA ULTERIOARA. ⚠ AVERTISMENTE IMPORTANTE! Numai pentru uz casnic. Curățarea: cu apă călduță cu detergent si panza moale. Toate piesele din produs trebuie montate pe o suprafață plată. Uneltele și accesoriile nu sunt incluse.** | VAŽNO. PROČITATI POZORNO. SAČUVAJTE ZA UPOTREBU U BUDUĆNOSTI. ⚠ VAŽNA UPOZORENJA! Samo za upotrebu u domaćinstvu. Čišćenje mlakom vodom s deterđentom i mekanom krpom. Za montažu svih elemenata izabrati ravnu površinu. Alati i dodaci nisu uključeni. | **VAŽNO. PROČITAJTE PAŽLJIVO. SAČUVAJTE ZA KASNIJE KORIŠĆENJE. ⚠ VAŽNA UPOZORENJA! Isključivo za kućnu upotrebu. Čišćenje: toplom vodom sa dodatkom deterdženta i mekom krpom. Svi elementi proizvoda moraju biti montirani na ravnoj površini. Alat i pribor nisu uključeni.** | SVARBU! PRAŠOME ĮDĖMIAI PERSKAITYTI. PASILIKTI PAKARTOTINAM PANAUDOJIMUI. ⚠ SVARBŪS ĮSPĖJIMAI! Tik buitiniam naudojimui. Valymas: minkštu skudurėliu, šiltu vandeniu su valymo skysčiu. Visus elementus reikia montuoti plokščiame paviršiuje. Rinkinyje nėra. | **SVARĪGI! LŪDZAM UZMANĪGI IZLASĪT! SAGLABĀT TURPMĀKAI LIETOŠANAI. ⚠ SVARĪGS BRĪDINĀJUMS! Tikai lietošanai mājsaimniecībā. Tīrīšana: ar mīkstu drānu samitrinātu remdenā ūdenī, kuram pievienots mazgāšanas līdzeklis. Visus produkta elementus nepieciešams montēt uz plakanas virsmas. Aprīkojums nav pievienots.** | TAHTIS! LUGEGE TAHELEPANELIKULT LABI! HOIDKE ALLES HILISEMAKS KASUTUSEKS. ⚠ OLULISI HOIATUSI! Kasutamiseks üksnes kodumajapidamises. Puhastamine: sooja vee, detergendi ja pehme lapiga. Kõik toote elemendid tuleb paigaldada tasasel alusel. Tarvikuid ei ole komplektis. | **ВАЖЛИВО. ПРОХАННЯ УВАЖНО ПРОЧИТАТИ. ЗБЕРЕГТИ ДЛЯ ПОДАЛЬШОГО ВИКОРИСТАННЯ. ⚠ ПОПЕРЕДЖЕННЯ ВАЖЛИВО! Для побутового використання. Рекомендації по догляду: чистити за домогою м'якої серветки теплою водою з додованням миючого засобу. Всі елементи виробу необхідно збирати на рівній поверхні. Інструменти та аксесуари не входять до комплекту.** | ВАЖНО. ПРОСЬБА ВНИМАТЕЛЬНО ПРОЧИТАТЬ. СОХРАНИТЬ ДЛЯ ДАЛЬНЕЙШЕГО ИСПОЛЬЗОВАНИЯ. ⚠ ПРЕДУПРЕЖДЕНИЯ ВАЖНО! Для бытового использования. Рекомендации по уходу: чистить с помощью мягкой тканевой салфетки теплой водой с добавленим моющего средства. Все элементы изделия необходимо собирать на плоской поверхности. Інструменти та аксесуари не входять до комплекту. | **ВАЖНО! МОЛИМ ДА СЕ ПРОЧЕТЕ ВНИМАТЕЛНО! ЗАПАЗЕТЕ ЗА ПО-НАТАТЪШНА УПОТРЕБА. ⚠ ПРЕДУПРЕЖДЕНИЕ! Предимно за домашна употреба. Почистване: с хладка вода, почистващо средство и мека гъба. Всички елементи на продукта трябва да се монтират върху плоска повърхнина. Аксесоарите не са включени.** | VIKTIG! LES NØYE! OPPBEVAR FOR FREMTIDIG BRUK. ⚠ ADVARSLER! For bruk i hjemmet. Monter hver enkelt del på et flatt underlag. Produktet skal kun rengjøres med såpe, vann og en myk klut. Tilbehør er ikke inkludert. | **TÄRKEÄÄ! LUE HUOLELLISESTI! SÄILYTÄ MYÖHEMPÄÄ KÄYTTÖÄ VARTEN. ⚠ VAROITUKSET! Kotikäyttöön. Kokoa tasaisella alustalla. Puhdistukseen saa käyttää ainoastaan saippuaa, vettä ja pehmeää liinaa. Lisätarvikkeet eivät sisälly pakkaukseen.** | VIGTIGT! LÆS GRUNDIGT! GEM TIL SENERE BRUG. ⚠ ADVARSLER! Til brug i hjemmet. Saml venligst hver del på en flad overflade. Produktet bør kun rengøres med sæbe, vand og en blød klud. Tilbehør er ikke inkluderet. | **OBS! LÄS NOGA! SPARA FÖR FRAMTIDA BEHOV. ⚠ VARNINGAR! För hemmabruk. Vänligen montera varje del på en plan yta. Produkten bör endast rengöras med tvål, vatten och en mjuk trasa. Tillbehör ingår ej.**

PRZYGOTOWANIE MIEJSCA DO MONTAŻU | **ÖSSZESZERELÉSI HELY ELŐKÉSZÍTÉSE** | PŘÍPRAVA MÍSTA NA MONTÁŽ | **PRÍPRAVA MIESTA PRE MONTÁŽ** | PRIPRAVA MESTA MONTAŽE | **PREGĂTIREA LOCULUI PENTRU MONTAJ** | PRIPREMA MJESTA ZA MONTAŽU | **PRIPREMA MESTA ZA MONTAŽU** | MONTAVIMO VIETOS PARUOŠIMAS | **MONTĀŽAS VIETAS SAGATAVOŠANA** | PAIGALDUSKOHA ETTEVALMISTAMINE | **ПІДГОТОВКА МІСЦЯ ДЛЯ МОНТАЖУ** | ПОДГОТОВКА МЕСТА ДЛЯ МОНТАЖА | **ИЗРАВНЕТЕ ТЕРЕНА** | KLARGJØRING AV PLASSEN | **VALMISTELU** | FORBEREDELSE AF OMRÅDE | **PLATSFÖRBEREDELSE**

Wyrównać grunt. | **Kiegyenlíteni a talajt.** | Vyrovnejte podklad. | **Vyrovnajte zem.** | Izravnajte podlago. | **Nivelați solul.** | Poravnajte tlo. | **Poravnajte tlo.** | Išlyginti gruntą. | **Iztaisnot grunti.** | Tasandage pinnast. | **Вирівняти ґрунт.** | Выровнять грунт. | **Нивелиране на повърхността.** | Planér området. | **Tasoita maan pinta.** | Niveller jordoverfladen. | **Jämna ut markytan.**

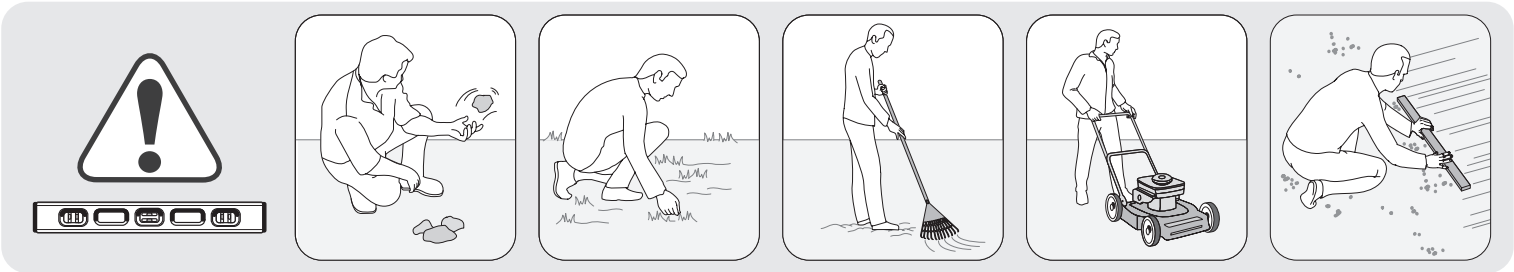

PRZED ROZPOCZĘCIEM MONTAŻU | **AZ ÖSSZESZERELÉS MEGKEZDÉSE ELŐTT** | PŘED ZAHÁJENÍM MONTÁŽE | **PRED ZAČATÍM MONTÁŽE** | PRED MONTAŽO | **ÎNAINTE DE ÎNCEPEREA MONTAJULUI** | PRIJE POČETKA MONTAŽE | **PRE POČETKA MONTAŽE** | PRIEŠ MONTAVIMO PRADŽIĄ | **PIRMS MONTĀŽAS SĀKUMA** | ENNE PAIGALDAMIST | **ПЕРШ НІЖ ПОЧИНАТИ МОНТАЖ** | ПРЕЖДЕ ЧЕМ НАЧИНАТЬ МОНТАЖ | **ПРЕДИ ЗАПОЧВАНЕ НА МОНТАЖА** | FØR DU BEGYNNER MONTERINGEN | **ENNEN KOKOAMISEN ALOITTAMISTA** | FØR DU BEGYNDER SAMLINGEN | **INNAN MONTERINGEN PÅBÖRJAS**

Należy zapoznać się z zaleceniami w zakresie bezpieczeństwa umieszczonymi na końcu tej instrukcji. Przed przystąpieniem do montażu należy zapoznać się z instrukcją. Montaż wszystkich elementów powinien być wykonany zgodnie z instrukcją. Nie należy pomijać żadnego z etapów. | **Ismerkedjen meg az útmutató végén található biztonsági ajánlásokkal. Az összeszerelés megkezdése előtt ismerkedjen meg az útmutatóval. Az elemek összeszerelését az útmutatónak megfelelően kell végrehajtani. Az összeszerelés egyik szakaszát sem szabad kihagyni.** | Přečtěte si všechny bezpečnostní pokyny uvedené na konci tohoto návodu. Před zahájením montáže si přečtěte tento návod. Montáž veškerých dílů musí

být provedena podle návodu. Nevynechávejte žádnou z fází. | **Pozrite sa prosím na pokyny k bezpečnosti umiestnené v zadnej časti tohto návodu. Pred montážou oboznámte sa s návodom. Montáž všetkých komponentov by mala byť vykonaná v súlade s návodom. Nevynechávajte žiadne kroky.** | Pazljivo preberite varnostne smernice, ki so na koncu tega priročnika. Pred montažo preberite navodila. Vse elemente je treba montirati skladno z navodili. Ne spregledajte nobenega koraka. | **Trebuie să citiți recomandările cu privire la siguranță de la sfârşitul acestor instrucțiuni. Înainte de a începe montajul citiți instrucțiunile. Montajul tuturor pieselor trebuie realizat în conformitate cu instrucțiunile. Nu omiteți nicio etapă.** | Molimo pogledajte sigurnosne upute navedene na kraju ovog priručnika. Prije montaže pročitajte upute. Montaža svih dijelova mora biti izrađena u skladu s uputama. Ne zaobilaziti nikakve korake. | **Molimo vas da pogledate preporuke za bezbednost koje se nalaze u zadnjem delu ovog priručnika. Pre montaže pročitajte uputstva. Montaža svih delova treba da bude obavljena u skladu sa uputstvom. Ne preskačite bilo koji od koraka.** | Reikia susipažinti su saugumo nurodymais, kurie yra patalpinti šios instrukcijos pabaigoje. Prieš montavimą reikia susipažinti su instrukcija. Visų elementų montavimas turi būti atliktas pagal instrukciją. Negalima praleisti nei vieno etapo. | **Nepieciešams iepazīties ar drošības norādījumiem uzrādīties šīs instrukcijas beigās. Pirms montāžas sākuma nepieciešams iepazīties ar instrukciju. Visu elementu montāžu nepieciešams veikt saskaņā ar instrukciju. Nedrīkst izlaist nevienu posmu**. | Tutvuge käesoleva juhendi lõpuosas toodud ohutusjuhistega. Enne paigaldamise alustamist tutvuge juhendiga. Kõikide elementide paigaldamist tuleb teostada vastavalt juhendile. Ärge jätke vahele ühtegi etappi. | **Необхідно ознайомитися з рекомендаціями по техніці безпеки, приведеними в кінці цієї інструкції. Перш ніж приступати до монтажу, необхідно ознайомитися з інструкцією. Монтаж усіх елементів має бути виконаний згідно з інструкцією. Жоден з етапів монтажу не має бути пропущений.** | Необходимо ознакомиться с рекомендациями по технике безопасности, приведенными в конце данного руководства. Прежде чем приступать к монтажу необходимо ознакомиться с руководством. Монтаж всех элементов должен быть выполнен согласно руководству. Ни один из этапов не должен быть пропущен. | **Запознайте се с предписанията за безопасност, посочени в края на инструкцията. Преди започване на монтажа задължително се запознайте с инструкцията. Монтажът на всички елементи трябва да бъде извършен съгласно инструкцията. Не трябва да се избягва или спестява никой от етапите.** | Les retningslinjene som omhandler vedlikehold og sikkerhet på slutten av denne veiledningen. Kontroller at ingen deler mangler eller har skader før du begynner monteringen. Gjennomgå hele monteringsveiledningen. Monter alle delene i henhold til instruksjonene i denne veiledningen. Ikke hopp over noen trinn. | **Lue hoito- ja turvaohjeet tämän ohjeen lopussa. Tarkista, ettei osia puutu tai ettei mukana ole vioittuneita osia ennen kokoamisen aloittamista tai järjestämistä. Tarkista kaikki asennusohjeet. Kokoa kaikki osat tässä käyttöohjeessa olevien ohjeiden mukaisesti. Älä jätä mitään vaihetta väliin.** | Læs retningslinjerne for pleje og sikkerhed sidst i denne manual. Undersøg, om der er dele, der mangler eller er beskadigede, før du går i gang med eller arrangerer samlingen. Gennemse alle samlingsinstruktioner. Saml alle dele efter anvisningerne i denne manual. Spring ikke nogen skridt over. | **Läs riktlinjerna för underhåll och säkerhet i slutet av denna handbok. Kontrollera att delar inte saknas eller är skadade delar INNAN montering påbörjas eller arrangeras. Gå igenom alla monteringsanvisningar. Montera alla delar enligt anvisningarna i denna handbok. Hoppa inte över några steg.**

WYMAGANE NARZĘDZIA | **SZÜKSÉGES SZERSZÁMOK** | POTŘEBNÉ NÁŘADÍ | **POTREBNÉ NÁRADIE** | POTREBNO ORODJE | **UNELTE NECESARE** | POTREBAN ALAT | **POTREBAN ALAT** | REIKALINGI ĮRANKIAI | **NEPIECIEŠAMIE INSTRUMENTI** | VAJALIKUD TÖÖRIISTAD | **НЕОБХІДНІ ІНСТРУМЕНТИ** | НЕОБХОДИМЫЕ ИНСТРУМЕНТЫ | **НУЖНИ ИНСТРУМЕНТИ** | NØDVENDIG VERKTØY | **TARVITTAVAT TYÖKALUT** | NØDVENDIGT VÆRKTØJ | **NÖDVÄNDIGA VERKTYG**

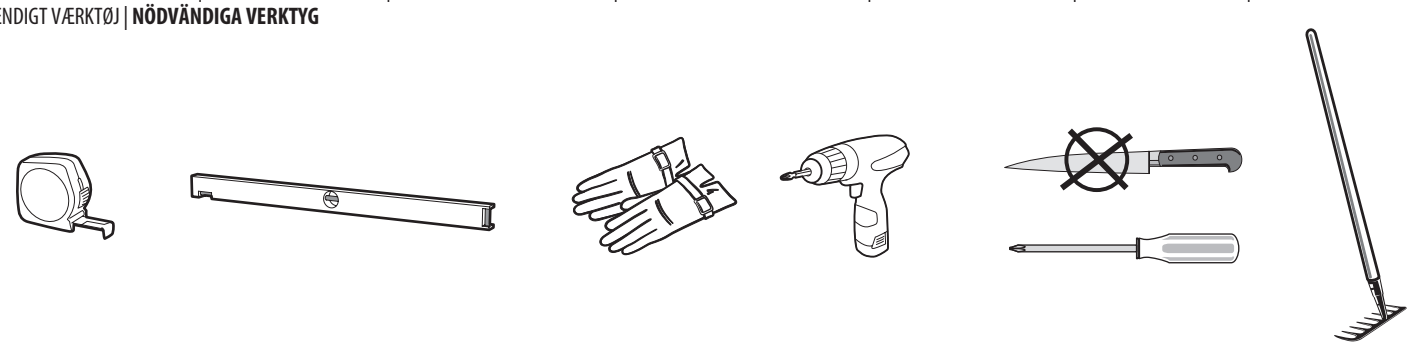

DO MONTAŻU POTRZEBNE SĄ DWIE OSOBY | **A SZERSZÁMOS HÁZ ÖSSZESZERELÉSÉHEZ LEGALÁBB KÉT EMBERRE VAN SZÜKSÉG** | K MONTÁŽI JSOU POTŘEBA DVĚ OSOBY | **K MONTÁŽI SÚ POTREBNÉ DVE OSOBY** | ZA MONTAŽO STA POTREBNI DVE OSEBI | **PENTRU MONTAJ SUNT NECESARE DOUĂ PERSOANE** | MONTAŽA TRAŽI DVIJE OSOBE | **ZA MONTAŽU SU POTREBNE DVE OSOBE** | MONTAVIMUI REIKALINGI DU ŽMONĖS | **MONTĀŽAI NEPIECIEŠAMI DIVI CILVĒKI** | PAIGALDAMISEKS ON VAJA KAHT ISIKUT | **ДЛЯ ЗБИРАННЯ ПОТРІБНІ ДВІ ЛЮДИНИ** | ДЛЯ СБОРКИ ТРЕБУЮТСЯ ДВА ЧЕЛОВЕКА | **ЗА МОНТАЖ СА НЕОБХОДИМИ ДВЕ ЛИЦА** | MONTERING KREVER TO PERSONER | **KOKOAMISEEN TARVITAAN KAKSI HENKILÖÄ** | SAMLINGEN KRÆVER TO PERSONER | **FÖR MONTERING BEHÖVS TVÅ PERSONER**

CZĘŚCI | **RÉSZEI** | DÍLY | **ČASTI** | ELEMENTI | **PIESELE** | DIJELOVI | **DELOVI** | DALYS | **DAĻAS** | ELEMENDID | **ЧАСТИНИ** | ЧАСТИ | **ЧАСТИ** | DELER | **OSAT** | DELE | **DELAR**

Wszystkie elementy należy wyciągnąć z opakowania (-ań) i rozłożyć na uprzednio przygotowanej do pracy powierzchni. Dla łatwiejszej identyfikacji części oznaczone są literami. | **Az összes elemet ki kell venni a csomagolás(ok)ból és lehelyezni egy előzőleg kialakított felületre. Az alkatrészeket a könnyebb beazonosítás céljából betűkkel megjelöltük.** | Veškeré díly vyjměte z obalu/obalů a rozložte na předem připravenou pracovní plochu. Jednotlivé díly jsou pro snadnější orientaci označeny písmeny. | **Všetky prvky musia byť vybraté z obalu (-ov) a zložené na vopred pripravenej pracovnej ploche. Pre ľahšiu identifikáciu sú diely označené písmenami.** | Vse elemente potegnite iz embalaže (embalaž) ter jih položite na prej pripravljeni delovni površini. Elementi so označeni z črkami za lažjo identifikacijo. | **Toate piesele trebuie scoase din ambalaj (-aje) și așezate pe suprafața pregătită în prealabil pentru lucru. Pentru identificarea mai facilă piesele sunt marcate cu litere.** | Svi predmeti moraju biti izvučeni iz pakiranja i rasprostrti na prethodno pripremljenu radnu površinu. Radi lakšeg prepoznavanja dijelovi su označeni slovima. | **Sve delove izvadite iz pakovanja i stavite na prethodno pripremljenu radnu površinu. Za lakšu identifikaciju delovi su označeni slovima.** | Visus elementus reikia išimti iš pakuotės (-čių) ir sudėti ant anksčiau darbui paruošto paviršiaus. Norint palengvinti identifikavimą dalys yra pažymėtos raidėmis. | **Visus elementus nepieciešams izņemt no iepakojuma (-iem) un izvietot uz iepriekš sagatavotas darba virsmas. Identifikācijas atvieglošanai daļas ir apzīmētas ar burtiem.** | Võtke kõik elemendid pakendi(te)st ja pange need eelnevalt tööks ettevalmistatud pinnale. Identifitseerimise lihtsustamiseks on osad märgistatud tähtedega. | **Усі предмети мають бути витягнуті з упаковки (-ок) і розкладені на заздалегідь підготовленій робочій поверхні. Для полегшення ідентифікації частини позначені буквами.** | Все предметы должны быть извлечены из упаковки (-ок) и разложены на заранее подготовленной рабочей поверхности. Для облегчения идентификации части обозначены буквами. | **Всички елементи трябва да се извадят от опаковката (опаковките) и да се разположат върху предварително подготвената за работа повърхнина. За по-лесното им разпознаване, частите са обозначени с букви.** | Ta alle delene ut av pakken(e) og spre dem ut på en ryddig arbeidsflate. Det er trykket kodebokstaver på alle delene, så de er lette å identifisere. | **Ota kaikki osat pakkauksesta ja levitä ne puhtaalle työtasolle. Jokaisessa osassa on tunnistekirjaimet, joiden avulla ne on helppo tunnistaa.** | Fjern alle dele fra pakken/pakkerne, og spred dem ud på en ren arbejdsflade. Kodebogstaver er trykt på hver del for nem identifikation. | **Ta fram alla delar från förpackningen(s) och sprid ut dem på en ren arbetsyta. Kodbokstäver finns tryckta på varje del för enkel identifiering.**

Opakowanie może zawierać również dodatkowe małe części, które mogą być wykorzystane jako części zamienne. | **A csomagolás további kis elemeket tartalmazhat, amelyeket alkatrészként lehet felhasználni.** | V obalu můžete najít také další malé díly, které můžete využít jako náhradní. | **Obal môže obsahovať aj ďalšie malé časti, ktoré môžu byť použité ako náhradné diely.** | Embalaža lahko vsebuje neke dodatne majhne elemente, da se jih uporabi kot rezervne dele. | **Ambalajul poate conține, de asemenea, piese mici care pot fi utilizate ca piese de schimb.** | Pakiranje može također sadržati dodatne male dijelove koji se mogu koristiti kao rezervne dijelove. | **Pakovanje može takođe da sadrži dodatne sitne delove koji se mogu koristiti kao rezervne delove.** | Įpakavime gali būti papildomos mažos dalys, kurios gali būti panaudotos kaip atsarginės dalys. | **Iepakojumā var atrasties arī papildus mazas detaļas, kuras var izmantot kā rezerves daļas.** | Pakend võib sisaldada ka väikseid täiendavaid elemente, mida võib kasutada varuosadena. | **Упаковка може містити також додаткові дрібні частини, які можуть бути використані як запасні частини.** | Упаковка может содержать также дополнительные мелкие части, которые могут быть использованы в качестве запасных частей. | **В опаковката може да са включени също така допълнителни малки елементи, които могат да бъдат използвани като части за подмяна.** | Pakken kan inneholde noen ekstra smådeler som kan brukes som reservedeler. | **Pakkaus voi sisältää joitakin ylimääräisiä pieniä osia varaosiksi.** | Der kan være ekstra små dele i pakken til brug som reservedele. | **Förpackningen kan innehålla några extra smådelar för användning som reservdelar.**

UWAGA: Ze względu na uwarunkowania wynikające z procesu produkcji, po złożeniu domku jego rzeczywisty rozmiar może nieznacznie różnić się od wymiarów podanych w specyfikacji. | **FIGYELEM: A gyártási folyamatból kifolyólag a ház valós mérete az összerakás után enyhén eltérhet a műszaki specifikációban megadottaktól.** | POZOR: Z důvodu podmínek panujících při výrobním procesu se skutečná velikost domku po složení může mírně lišit od rozměrů uvedených ve specifikaci. | **POZNÁMKA: Vzhľadom k podmienkam vyplývajúcim z výrobného procesu, po zložení domčeka jeho skutočné rozmery môžu byť mierne odlišné od rozmerov uvedených v špecifikácii.** | POZOR: Zaradi pogojev, ki izhajajo iz proizvodnega postopka, se lahko mere hiške po montaži nekoliko razlikujejo od navedenih mer. | **ATENȚIE: Datorită condițiilor care decurg din procesul de producție, după montarea căsuței dimensiunea reală a acesteia poate fi diferită de dimensiunile indicate în specificație.** | NAPOMENA: Zbog uvjeta koji proizlaze iz procesa proizvodnje, nakon montaže stvarna veličina kućice može biti malo drugačija od dimenzija navedenih u specifikaciji. | **NAPOMENA:**

Zbog uslova koje proističu iz procesa proizvodnje, nakon montaže kuće, njena stvarna veličina može se neznatno razlikovati od dimenzija navedenih u specifikaciji. | SVARBU: Dėl sąlygų atsiradusių gamybos proceso metu, namelio dydis po sumontavimo gali šiek tiek skirtis nuo specifikacijoje pateiktų matmenų. | **UZMANĪBU: Ņemot vērā nosacījumus izrietošus no ražošanas procesa, pēc mājiņas salikšanas tās reālais izmērs var nedaudz atšķirties no specifikācijā uzrādītiem izmēriem.** | MÄRKUS: Tootmisprotsessist tulenevate tingimuste tõttu võib kuuri suurus pärast paigaldamist veidi erineda spetsifikatsioonil märgitud mõõtmetest. | **ПРИМІТКА: Через особливості процесу виробництва, після збирання сараю, його фактичний розмір може трохи відрізнятися від розмірів, вказаних у специфікації.** | ПРИМЕЧАНИЕ: Из-за особенностей, связанных с процессом производства, после сборки домика его фактический размер может немного отличаться от размеров, указанных в спецификации. | **ВНИМАНИЕ: Поради условностите, произтичащи от процеса на производство, след сглобяване на къщичката нейният действителен размер може незначително да се разминава с размерите, посочени в спецификацията.** | MERK: På grunn av variasjoner i produksjonen, kan det ferdigmonterte skjulet avvike litt i størrelsen fra de angitte målene. | **HUOMAUTUS: Erilaisten mallien tuotannosta johtuen todellinen koko saattaa poiketa hieman ilmoitetuista mitoista.** | BEMÆRK: Grundet variationer i produktionen kan den faktiske samlede størrelse variere en smule fra de angivne dimensioner. | **OBS: Beroende på produktionsvariationer kan den faktiska sammansatta storleken variera något från de angivna dimensionerna.**

OPCJA A | **OPCIÓ A** | MOŽNOST A | **VOLITEĽNE A** | OPCIJA A | **OPȚIUNEA A** | OPCIJA A | **OPCIJA A** | PARINKTIS A | **VARIANTS A** | VERSIOON A | **ОПЦІЯ A** | ОПЦИЯ A | **ИЗБОР A** | ALTERNATIV A | **ΒΑΙΗΤΟΕΗΤΟ A** | ALTERNATIV A | **ALTERNATIV A**

MOCOWANIE DO FUNDAMENTU | **RÖGZITÉSE AZ ALAPZATRA** | PŘIPEVNĚNÍ K ZÁKLADŮM | **UPEVNENIE K ZÁKLADNI** | PRITRDITEV DO TEMELJEV | **FIXAREA PE FUNDAȚIE** | PRIČVRŠĆIVANJE NA BAZU | **PRIČVRŠĆIVANJE NA TEMELJ** | MONTAVIMAS PRIE PAGRINDO | **STIPRINĀŠANA PIE PAMATA** | KINNITAMINE VUNDAMENDILE | **КРІПЛЕННЯ ДО ФУНДАМЕНТУ** | КРЕПЛЕНИЕ К ФУНДАМЕНТУ | **МОНТАЖ НА ОСНОВАТА** | FESTE SKJULET TIL FUNDAMENTET | **VAJAN KIINNITTÄMINEN PERUSTAAN** | SIKRING AF SKURET TIL ET FUNDAMENT | **SÄKRA SKJULET I EN GRUND**
Montaż domku narzędziowego do podstawy za pomocą odpowiednich śrub w wyznaczonych miejscach w podłodze (brak śrub w zestawie). | **A szerszámos ház alapzatra rögzítése a megfelelő csavarokkal az aljzaton kijelölt helyeken (a készlet csavarokat nem tartalmaz).** | Montáž zahradního domku k základům pomocí vhodných šroubů na vyznačených místech v podlaze (šrouby nejsou součástí sady). | **Montáž domčeka na náradie k základni pomocou príslušných skrutkiek na určených miestach v podlahe (sada neobsahuje skrutky).** | Montaža hiške za orodje do osnove s pomočjo ustreznih vijakov privitih v označenih mestih v tleh (set ne vsebuje vijakov). | **Montajul căsuței pentru unelte pe fundație cu șuruburi adecvate în locurile marcate din stratul de support (șuruburile nu sunt în dotare).** | Pričvršćivanje kućice za alat na podlogu na označena mjesta u podu s odgovarajućim vijcima (u setu nema vijaka). **| Montaža kuće za alat na temelj sa odgovarajućim zavrtnjima u određenim mestima na podu (u setu nema zavrtnja).** | Įrankių namelio montavimas prie pagrindo atitinkamais varžtais, grindyse pažymėtose vietose (rinkinyje varžtų nėra). | **Instrumentu mājiņas montāža pie pamatnes ar atbilstošu skrūvju palīdzību grīdas atzīmētās vietās (skrūves nav komplektā).** | Tööriistakuuri paigaldamine aluspinnale vastavate kruvide abil märgistatud kohtades põrandal (kruvisid ei ole komplektis). | **Кріплення сараю для інструментів до основи за допомогою відповідних гвинтів в спеціально відведених місцях у підлозі (гвинти не входять до комплекту).** | Крепление домика для инструментов к основанию с помощью подходящих винтов в специально отведенных местах в полу (винты не входят в комплект). | **Монтаж на къщичката за инструменти към основата с помощта на съответните винтове на обозначените места към пода (няма включени винтове в комплекта).** | Fest skjulet til fundamentet ved å drille hull i skjulgulvet på de merkede stedene og skru det fast til fundamentet med egnede skruer (skruer er ikke inkludert). | **X kiinnitä vaja perustaan poraamalla reiät ennalta merkittyihin kohtiin vajan lattiassa ja ruuvaa kiinni perustukseen sopivilla ruuveilla (ruuvit eivät sisälly toimitukseen).** | Fastgør skuret til fundamentet ved at bore huller i skurets gulv på de markerede steder, og skru det ned i fundamentet med egnede skruer (skruer medfølger ikke). | **Fäst skjulet i grunden genom att borra hål i skjulets dörr på de förmarkerade ställena och skruva in den i fundamentet med lämpliga skruvar (skruvar ingår inte).**

PATIO STORE

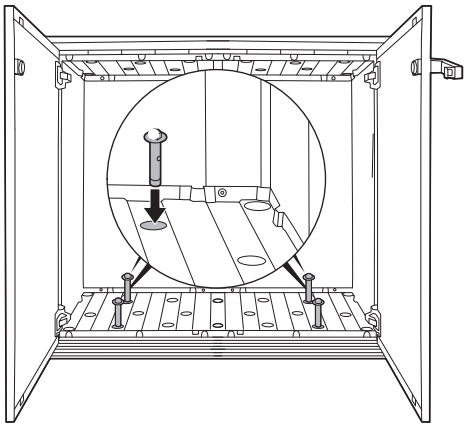

GRANDE STORE

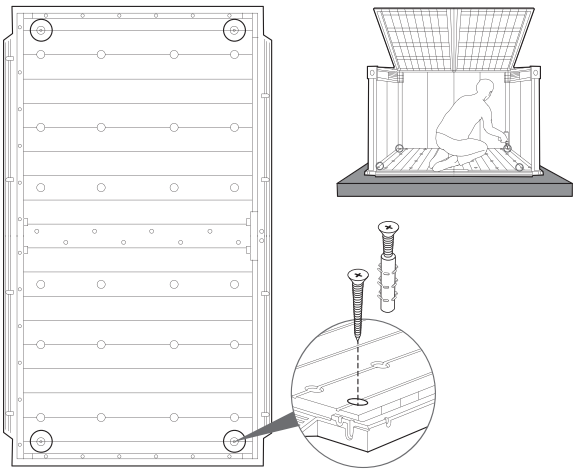

ELITE STORE

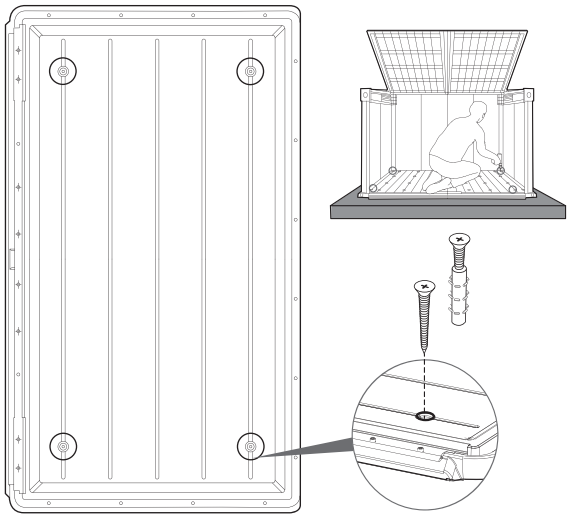

HIGH STORE PLUS

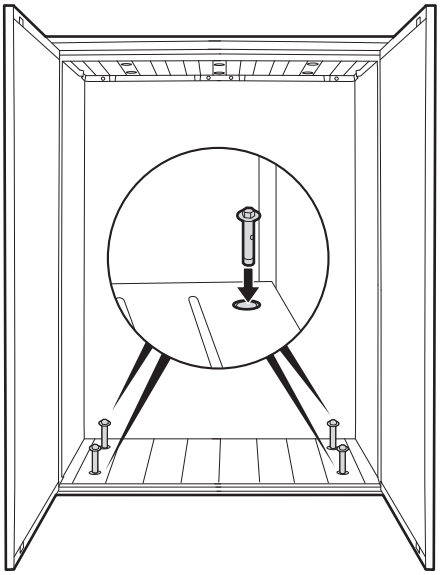

OPCJA B | **OPCIÓ B** | MOŽNOST B | **VOLITEĽNE B** | OPCIJA B | **OPȚIUNEA B** | OPCIJA B | **OPCIJA B** | PARINKTIS B | **VARIANTS B** | VERSIOON B | **ОПЦІЯ B** | ОПЦИЯ B | **ИЗБОР B** | ALTERNATIV B | **VAIHTOEHTO B** | ALTERNATIV B | **ALTERNATIV B**

Półki | **Polcok** | Police | **Police** | Police | **Rafturi** | Police | **Police** | Lentynos | **Plaukti** | Riiulid | **Полиці** | Полки | **Рафтове** | Hyller | **Hyllyt** | Hyllor | **Hyllor**

Opcjonalnie jako półkę można wykorzystać drewnianą deskę. | **Opcionálisan polcnak fadeszkát használhat.** | Volitelně lze jako polici použít dřevěnou desku. | **Voliteľne možno ako policu použiť drevenú dosku.** | Kot polico lahko opcijsko uporabite leseno desko. | **Opțional, ca raft puteți folosit o scândură de lemn.** | Po želji, umjesto police se može koristiti drvena ploča. | **Opciono kao polica može se koristiti drvena daska.** | Pasirinktinai kaip lentyną galima išnaudoti medinę lentą. | **Opcionāli par plauktu var izmantot koka dēli.** | Vajadusel võib riiulina kasutada puidust laudu. | **Як опцію, в якості полиці можна використовувати дерев'яну дошку.** | Как опцию, в качестве полки можно использовать деревянную доску. | **Има възможност за закупуване на дървена дъска, която да се използва като рафт.** | En treplanke kan kjøpes etter ønske og brukes som hylle. | **Lisätarvikkeena voidaan ostaa puulankku ja käyttää sitä hyllynä.** | Det går att köpa till en träplanka och använda som en hylla. | **Det går att köpa till en träplanka och använda som en hylla.**

PATIO STORE

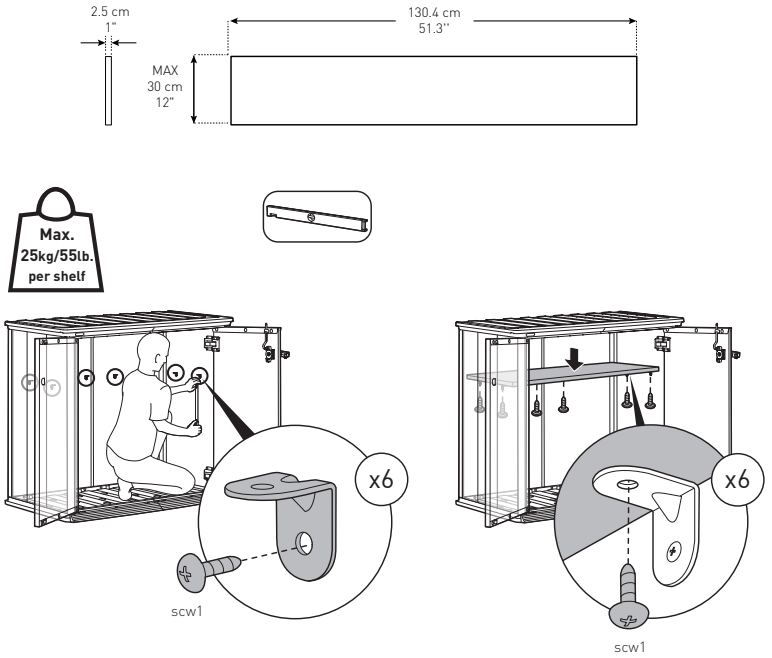

GRANDE STORE

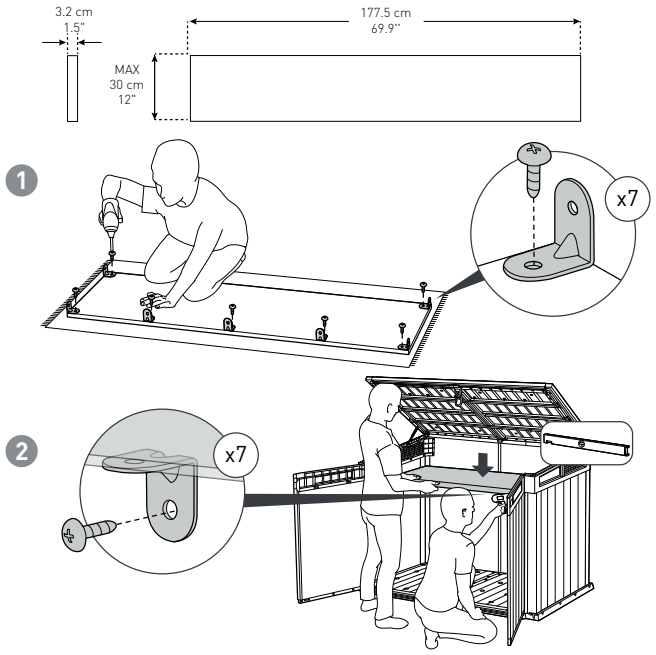

ELITE STORE

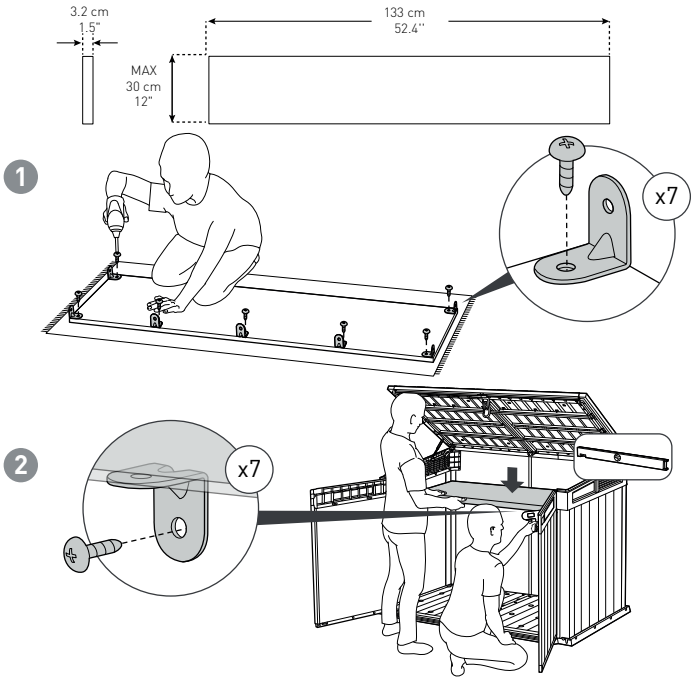

OPCJA C | **OPCIÓ C** | MOŽNOST C | **VOLITEĽNE C** | OPCIJA C | **OPȚIUNEA C** | OPCIJA C | **OPCIJA C** | PARINKTIS C | **VARIANTS C** | VERSIOON C | **ОПЦІЯ C** | ОПЦИЯ C | **ИЗБОР C** | ALTERNATIV C | **VAIHTOEHTO C** | ALTERNATIV C | **ALTERNATIV C**

GRANDE STORE

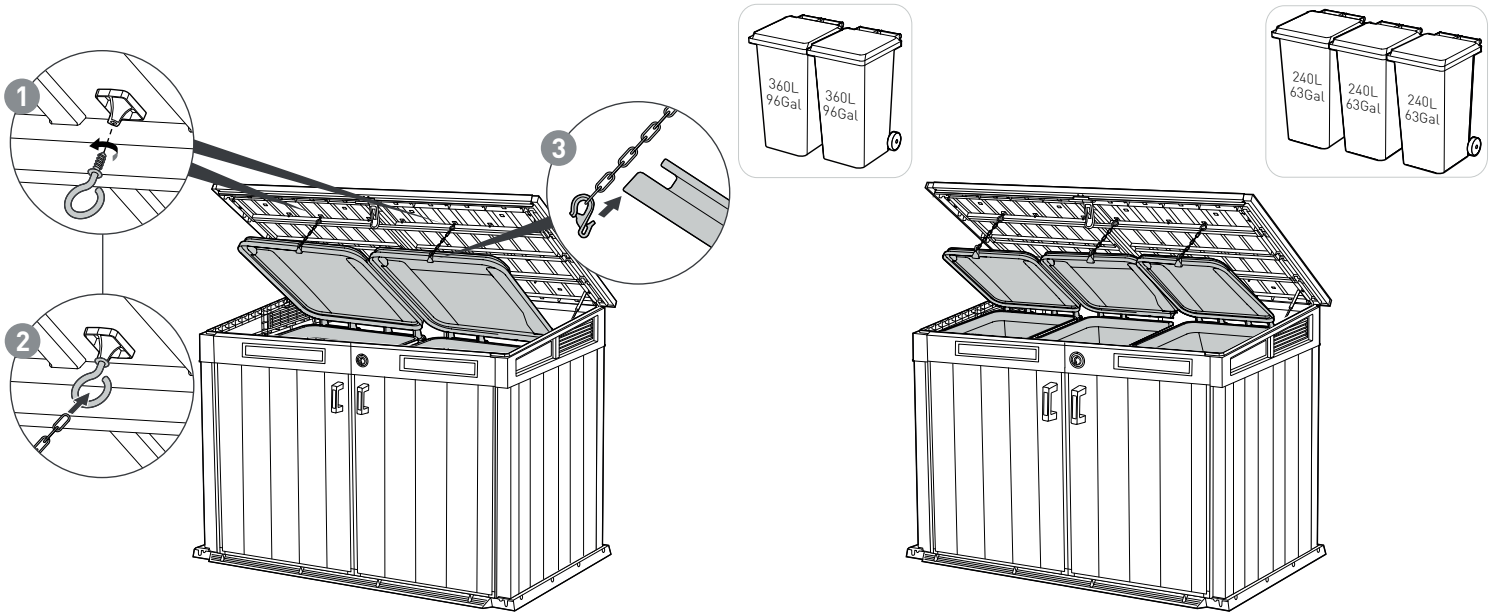

ELITE STORE

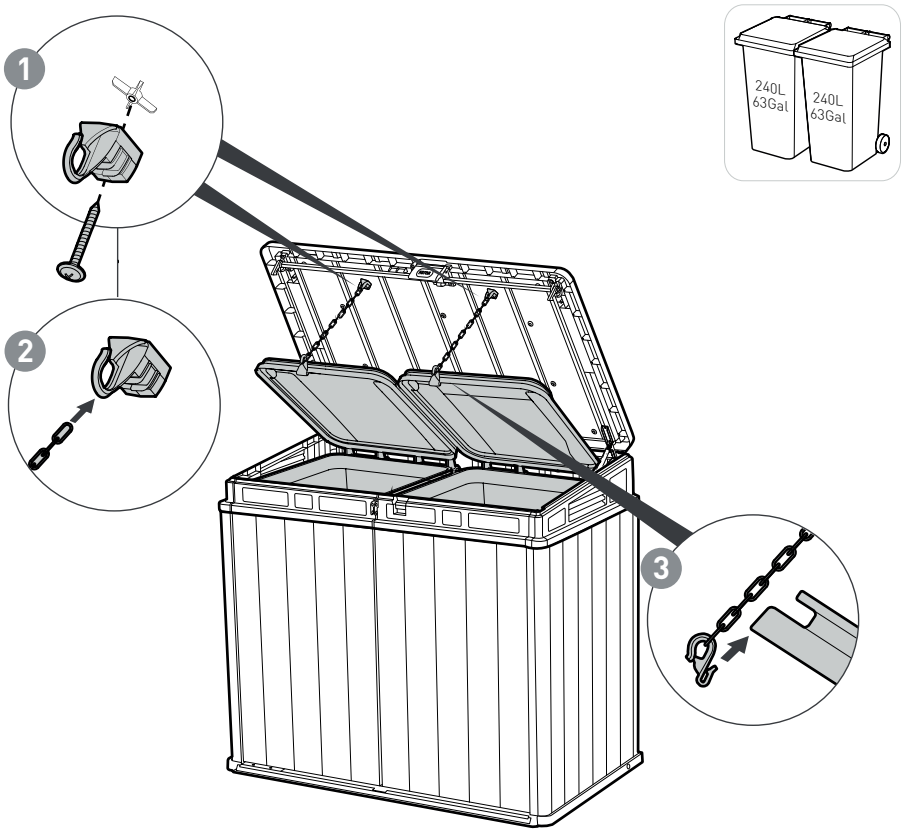

KONSERWACJA | **KARBANTARTÁS** | ÚDRŽBA | **ÚRŽBA** | VZDRŽEVANJE | **MENTENANȚĂ** | ODRŽAVANJE | **ODRŽAVANJI** | PRIEŽIŪRA | **KONSERVĀCIJA** | HOOLDUS | **ДОГЛЯД** | УХОД | **КОНСЕРВАЦИЯ** | VEDLIKEHOLD | **HUOLTO** | VEDLIGEHOLDELSE | **UNDERHÅLL**

Nie wymaga konserwacji. Malowanie lub lakierowanie nie jest potrzebne. | **Nem igényel karbantartást. Festés és lakkozás nem szükséges.** | Nevyžaduje údržbu. Není potřeba natírat či lakovat. | **Nevyžaduje údržbu. Nie je nutné maľovanie a lakovanie.** | Ne zahteva vzdrževanja. Pleskanje in lakiranje nista nujna. | **Nu necesită conservare. Vopsirea și lăcuirea nu sunt necesare.** | Ne zahtijeva održavanje. Bojanje i lakiranje nije potrebno. | **Ne zahteva održavanje. Bojenje i lakiranje nije potrebno.** | Nereikalauja jokios priežiūros. Dažymas ir lakavimas nėra būtinas. | **Nav nepieciešama apkope. Nav nepieciešama krāsošana un lakošana.** | Ei vaja hooldust. Värvimine ja lakkimine ei ole vajalikud. | **Не вимагає технічного обслуговування. Немає необхідності у фарбуванні або покритті лаком.** | Этот домик не требует ухода. Нет необходимости в покраске или покрытии лаком. | **Тази къщичка изисква консервация. Не е необходимо боядисване или лакиране.** | Dette skjulet er vedlikeholdsfritt. Det er ikke nødvendig med maling eller lakk. | **Vajaa ei tarvitse huoltaa. Maalaaminen tai lakkaaminen ei ole välttämätöntä.** | Dette skur er vedligeholdelsesfrit. Maling eller lak er ikke nødvendigt. | **Det här skjulet är underhållsfritt. Färg eller lack behövs inte.**

Unikalna technologia, w której wykonany jest schowek, pozwala na pomalowanie go na dowolny kolor. Schowka można używać w oryginalnym kolorze lub może on zostać pomalowany tak, aby dopasować się do otoczenia. Przed pomalowaniem prosimy o zapoznanie się ze szczegółową instrukcją pielęgnacji i konserwacji. Rodzaj farby: Ściany mogą zostać pomalowane wodną farbą akrylową do użytku zewnętrznego. Polecamy: czyste, jasne odcienie, wykończenie satynowe lub półpołysk. Podczas wyboru farby skonsultuj się ze swoim konsultantem ds. kolorów lub specjalistą od farb. Zastosowanie: Użyć wałka, aby nałożyć farbę na suchą powierzchnię ściany. Nie malować szczelin przypominających belki, znajdujących się w ścianach. Nie malować dachu, podłogi, łączeń ścian lub innych nieszczotkowanych części. Proszę pamiętać: malowanie wymaga konserwacji. Po pewnym czasie może być wymagane ponowne malowanie. W celu zachowania bezpieczeństwa – przed użyciem farby należy upewnić się, że postępujecie Państwo zgodnie ze wskazówkami dotyczącymi zachowania ostrożności i bezpieczeństwa. | **Ez a karbantartást nem igénylő kerti tároló egyedi anyagból készült, amely lehetővé teszi a matt falpanelek festését. Tárolót lehet használni az eredeti színben vagy festettet, hogy illeszkedjen a kerthez, a teraszhoz vagy az udvarhoz. Festés előtt kérjük ismerkedjen meg a termék részletes ápolási és karbantartási útmutatójával. Festék típusa: A falai kültéri vízbázisú akrilfestékkel festhetők. Tiszta, világos árnyalatokat, szatén vagy félfényes kikészítést ajánlunk. A festék kiválasztása során kérje ki a lakberendező vagy a festékszakértő tanácsát. Alkalmazása: A festék száraz felületre történő felhordásához használjon festőhengert. Ne fesse a falak gerenda-szerű réseit. Ne fesse le a tetőt, a padlót, a fali csatlakozásokat vagy egyéb, nem kefélt felületi részeit. Ne feledje: a festés karbantartást igényel. Bizonyos idő elteltével szükség lehet a ház újrafestésére. A biztonság megőrzése céljából – a festék használata előtt győződjön meg róla, hogy a biztonsági óvintézkedésekre vonatkozó útmutatók szerint járnak el.** | Tento bezúdržbový přihrádka na rukavice je vyroben z unikátního materiálu, který umožňuje natírat matné stěnové panely. Přihrádka na rukavice lze používat v původní barvě nebo může být natřen podle barvy zahrady, terasy či nádvoří. Před natíráním se, prosím, seznamte s podrobným návodem k péči a údržbě. Druh barvy: Stěny kůlny lze natřít akrylovou barvou na vodní bázi pro venkovní použití. Doporučujeme: čisté, světlé odstíny, saténová povrchová úprava nebo pololesk. Během výběru barvy konzultujte se svým konzultantem na barvy nebo se specialistou na barvy. Použití: K nanesení barvy na suchý povrch stěny použijte váleček. Nenatírejte štěrbiny připomínající trámy, které se nacházejí ve stěnách. Nenatírejte střechu, podlahu, spoje stěn nebo jiné nekartáčované součásti kůlny. Mějte prosím na paměti: nátěr vyžaduje údržbu. Po jisté době může být nutné další natření. Pro zachování bezpečnosti – před použitím barvy se ujistěte, že postupujete v souladu s pokyny týkajícími se chování, opatrnosti a bezpečnosti. | **Tento nevyžadujúci údržbu záhradný úložný box je vyrobený z unikátneho materiálu, ktorý umožňuje maľovanie matných stenových panelov. Box môže byť používaný v jeho pôvodnej farbe alebo pomaľovaný tak, aby zodpovedal záhrade, terase alebo nádvoriu. Pred natieraním sa, prosím, zoznámte s podrobným návodom na ošetrovanie a údržbu. Druh farby: Steny kôlne možno natrieť akrylovou farbou na vodnej báze pre vonkajšie použitie. Odporúčame: čisté, svetlé odtiene, saténová povrchová úprava alebo pololesk. Priebeh výberu farby konzultujte so svojim konzultantom na farby alebo so špecialistom na farby. Použitie: Na nanesenie farby na suchý povrch steny použite valček. Nenatierajte štrbiny pripomínajúce trámy, ktoré sa nachádzajú v stenách. Nenatierajte strechu, podlahu, spoje stien alebo iné nekefované súčasti kôlne. Majte prosím na pamäti: náter vyžaduje údržbu. Po istej dobe môže byť nutné ďalšie natretie. Na zachovanie bezpečnosti – pred použitím farby sa uistite, že postupujete v súlade s pokynmi týkajúcimi sa chovania, opatrnosti a bezpečnosti.** | Unikatna tehnologija, na podlagi katere je narejena shramba, vam dovoli, da jo pleskate s poljubno barvo. Shrambo lahko uporabljate v izvirni barvi ali jo lahko pleskate tako, da bi ustrezala okolju. Preden barvate, seznanite se s podrobnimi navodili za vzdrževanje in konzerviranje. Vrsta barve: Stene lahko barvate z vodno akrilsko barvo za zunanjo uporabo. Priporočamo: čiste, svetle odtenke, barve saten ali polmat. Med izbiro barve se posvetujte z vašim konzultantom za odtenke ali strokovnjakom za barve. Uporaba: Uporabite pleskarski valj in pleskajte suho površino stene. Ne pleskajte lin, ki so podobni deskam in ki se nahajajo v stenah. Ne pleskajte strehe, tal, stenskih povezav ali drugih nebrušenih elementov. Ne pozabite: pleskanje zahteva vzdrževanje. Po nekem času bo lahko nujno ponovno pleskanje. Varno delo – preden začnete uporabljati barvo, preverite, ali ravnate v skladu z navodili za varno uporabo in varnost. | **Acest loc de depozitare pentru grădină care nu necesită conservare este fabricat dintr-un material unic care face posibilă vopsirea panourilor mate de perete. Poate fi folosit în culoarea originală sau poate fi vopsit pentru a-l adapta la grădină, terasă sau curte. Înainte de vopsirea acesteia vă rugăm să citiți cu deosebită atenție instrucțiunea de îngrijire și conservare. Tipul de vopsea: Pereții magaziei pot fi vopsiți cu vopsea acrilică pe bază de apă pentru uz extern. Recomandăm: nuanțe curate, deschise, finisaj satinat sau semiluciu. În timpul selectării vopselei consultați-vă cu consultantul dvs. cu privire la problemele legate de culori sau specialistul care se ocupă de vopsele. Întrebuințare: Folosiți rola pentru a aplica vopseaua pe suprafața uscată a peretelui. Nu vopsiți rosturile care seamănă cu grinzile care se află în pereți. Nu vopsiți acoperișul, podeaua, locurile de îmbinare a pereților sau alte părți neperiate ale magaziei. Vă rugăm să țineți minte: vopsirea necesită conservare. După un timp magazia poate necesita o revopsire. În scopul a menține securitatea – înainte de utilizarea vopselei trebuie să vă asigurați, că procedați în conformitate cu indicațiile cu privire la precauție și siguranță.** | Ovo vrtno skrovište za odlaganje je izrađeno od jedinstvenog materijala koji omogućava bojanje mat zidnih panela. Spremište za odlaganje može se koristiti u njegovoj izvornoj boji ili obojen u svrhu prilagođavanja vrtu, terasu ili dvorištu. Prije bojenja, pročitajte detaljne upute za njegu i održavanje. Vrsta boje: Zidovi kuće mogu se bojiti akrilnim bojama na vodenoj bazi za vanjske zidove. Preporučamo: čiste, svijetle nijanse, mat ili polu sjaj. Prilikom odabira boje, konzultirajte vašeg savjetnika za nijanse boje ili specijalistu za vrstu boja. Primjena: Koristiti valjak za nanošenje boje na suhu površinu zida. Nemojte bojiti proreze koji podsjećaju na grede i nalaze se na zidovima. Nemojte bojiti krov, pod, spojeve zidova ili druge dijelove kuće koji nisu četkani. Imajte u vidu: bojenje zahtjeva održavanje. Nakon nekog vremena, možda ćete morati opet obojiti zidove. Kako bi se zadržala sigurnost – prije uporabe boje, provjerite da li postupate u skladu sa smjernicama opreza i sigurnosti. | **Ovaj baštenski sanduk koji ne zahteva održavanje je napravljen od jedinstvenog materijala koji omogućuje bojenje mat zidnih panela. Sanduk za odlaganje možete koristiti u njegovoj originalnoj boji ili obojen da bi se uklapao u baštu, terasu ili dvorište. Pre bojenja, molimo pogledajte detaljna uputstva za negu i održavanje. Vrsta boje: Zidovi kuće mogu se bojiti akrilnim bojama na bazi vode za spoljašnju upotrebu. Preporučujemo: čiste, svetle nijanse, saten ili polu sjaj. Kada birate boju, konsultujte se sa svojim konsultantom za nijanse boje i specijalistom za vrstu boje. Primena: Koristite valjak kako biste primenili boju na suvu površinu zida. Ne bojite proreze nalik na grede koja se nalaze na zidovima. Nemojte da bojite krov, pod, spojeve zidova ili druge delove kuće koje nisu četkane. Imajte na umu: bojenje zahteva održavanje. Nakon nekog vremena može biti potrebno ponovno bojenje. U cilju očuvanja bezbednosti – pre upotrebe boje, proverite da li postupate u skladu sa smernicama i bezbednosnim merama.** | Šis nereikalaujanti priežiūros sodo slėptuvė yra pagaminta iš unikalios medžiagos, kuri leidžia dažyti matines sienų plokštės. Slėptuvė gali būti naudojama originalioje spalvoje arba dažoma, kad pritaikyti prie sodo, tarasos arba kiemo. Prieš dažymą prašome susipažinti su detalia priežiūros instrukcija. Dažų rūšis: Namelio sienos gali būti dažomos vandens akrilo dažais, skirtais naudotoi išorėje. Rekomenduojame švarūs, šviesius tspalvius, satinos išbaigimą arba pusiau blizgesį. Dažų spalvos rinkimo metu konsultuokitės su savo spalvų arba dažų specialistu. Naudojimas: Naudoti volelį, kad uždėti dažus ant sauso sienos paviršiaus. Nedažyti tarpų primenančių rąstus, esančius sienose. Nedažyti stogo, grindų, jungimų arba kitų nenuvalytų šepečiu namelio dalių. Prašome nepamiršti, kad dažymas reikalauja priežiūros. Praėjus kokiam laikui gali būti būtinas pakartotinis dažymas. Dėl saugumo – prieš dažų panaudojimą reikia įsitikinti, kad laikotės atsargumo ir saugumo taisyklių. | **Šī dārza glabātuve bez konservācijas nepieciešamības izgatavots no unikāla materiāla, kurš dod iespēju krāsot matētos sienas paneļus. Glabātuvi var izmantot oriģinālā krāsā vai krāsot piemērojot dārzam, terasei vai pagalmam. Pirms krāsošanas lūdzam iepazīties ar detalizētu kopšanas un konservācijas instrukciju. Krāsas tips: Mājiņas sienas var krāsot ar ārpusei piemērotu akrila ūdens krāsu. Ieteicami: tīri, gaiši toņi, satīna vai pusspīdīga apdare. Izvēloties krāsu konsultēties ar savu krāsu speciālistu. Pielietojums: Krāsas uzklāšanai uz sauso sienas virsmu izmantot rulli. Nekrāsot sienas spraugas, kuras imitē sijas. Nekrāsot jumtu, grīdu, sienu savienojumus vai citus mājiņas ne matētās daļas. Lūdzu atcerēties: krāsošanai nepieciešama konservācija. Pēc noteikta laika, var būt nepieciešama atkārtota krāsošana. Drošības ievērošanai – pirms krāsas lietošanas nepieciešams pārliecināties, ka Jūs rīkojieties atbilstoši uzmanības un drošības norādījumiem.** | See hooldust mittenõudev aiapanipaik on valmistatud unikaalsest materjalist, mis võimaldab tuhmide seinapaneelide värvimist. Panipaika võib kasutada originaalses värvitoonis või värvituna – selle sobitamiseks aia, terrassi või õuega. Tutvuge enne värvimist üksikasjaliku hooldus- ja konserveerimisjuhendiga. Värvi liik: Maja seinu võib värvida väliseks kasutamiseks mõeldud akrüülvärviga. Soovitame: puhtaid, heledaid värvitoone, satiin- või poolläikivat viimistlust. Värvide valikul konsulteerige meie nõustajaga värvide alal või värvide alase spetsialistiga. Kasutamine: Kasutage rulli värvi kandmiseks kuivale seinapinnale. Ärge värvige pragusid, mis sarnanevad seintes olevatele palkidele. Mitte värvida lage, põrandat, seinte ühenduskohti ega teisi maja harjamata elemente. Pidage meeles: värvimine nõuab hooldamist. Pärast mõne aja möödumist võib osutuda vajalikuks uuesti värvimine. Ohutuse säilitamiseks – enne värvi kasutamist veenduge, kas käitute vastavalt hoiatus- ja ohutusjuhistele. | **Даний садовий ящик, який не потребує обслуговування, виконаний з унікального матеріалу, для фарбування матових настінних панелей. Ящик може бути використаний в його оригінальному кольорі або ж пофарбованим під стиль саду, тераси або внутрішнього дворика. Перед початком фарбування ознайомтеся з докладною інструкцією по догляду та консервації виробу. Тип фарби: Стіни можна пофарбувати водяною, акриловою фарбою для використання зовні приміщень. Рекомендуємо чисті, світлі відтінки, сатинову обробку або напівглянець. При виборі фарби проконсультуйтеся у фахівця по фарбах. Застосування: Щоб нанести фарбу на суху поверхню стіни, використовуйте валик. Не фарбуйте щілини, що нагадують балки, які знаходяться в стінах. Не фарбуйте дах, підлогу, стінні з'єднання або інші, некарцовані з'єднання. Пам'ятайте: фарбування вимагає подальшої консервації. Через деякий час може знадобитися повторне фарбування. З метою безпеки, перед першим використанням фарби слід переконатися, що ви робите відповідно до вказівок, що стосуються дотримання правил техніки безпеки.** | Данный садовый ящик, не требующий обслуживания, выполнен из уникального материала, для окраски матовых настенных панелей. Ящик может

быть использован в его оригинальном цвете или же окрашенным под стиль сада, террасы или внутреннего дворика. Перед началом покраски ознакомьтесь с подробной инструкцией по уходу и консервации изделия. Тип краски: Стены можно покрасить водяной, акриловой краской для использования снаружи помещений. Рекомендуем чистые, светлые оттенки, сатиновую отделку или полуглянец. При выборе краски проконсультируйтесь у специалиста по краскам. Применение: Чтобы нанести краску на сухую поверхность стены, используйте валик. Не красьте щели, напоминающие балки, находящиеся в стенах. Не красьте крышу, пол, стенные соединения или другие, некарцованные соединения. Помните: покраска требует последующей консервации. Спустя некоторое время может потребоваться повторная покраска. В целях безопасности, перед первым использованием краски следует убедиться, что Вы поступаете в соответствии с указаниями, касающимися соблюдения осторожности и правил техники безопасности. | **Неповторима технология, в която е изработена къщичката, позволява тя да се боядиса в свободно избран цвят. Скривалището може да се употребява в оригинален цвят или може да се боядиса така, че да съответства на окръжаващата среда. Преди боядисване запознайте се, моля, с подробна инструкция за поддържане. Вид боя: Стените могат да се боядисат с водна акрилна боя за външна употреба. Препоръчваме: чисти, ясни тонове, сатиниране или полугланц. При избор на боята посъветвайте се със своя консултант по цветове или със специалист по бои. Употреба: Използвайте ролка, за да сложите боята върху суха повърхност на стената. Не боядисвайте пролуките, наподобяващи греди, намиращи се в стената. Не боядисвайте покрива, пода, съединения на стените или други нечеткани части. Помнете: боядисването изисква поддържане. След някое време може да се изисква повторно боядисване. За спазване на безопасността осигурете се преди употреба на боята, че постъпвате съгласно указанията относно предпазливост и сигурност.** | Dette vedlikeholdsfrie skjulet er laget av et unikt sammensatt materiale som gjør at de børstede veggpanelene kan males. Skjulet kan brukes med sin originale farge, eller det kan males så det står til hagen, verandaen, terrassen eller uteplassen. Før du maler, bør du lese de detaljerte instruksjonene om stell og vedlikehold: Malingstype: Veggene på skjulet kan males med en vannbasert akrylmaling til utendørs bruk. Anbefalt: Dekkende, lyse farger, silkematt eller halvblank glans. Snakk med fargehandelen eller maleren når du velger maling. Påføring: Bruk en rulle til å påføre malingen på en tørr veggoverflate. Ikke mal furene i veggene. Husk: Maling krever vedlikehold. Etter en viss tid kan det være at det må males om igjen. For din egen sikkerhet: Sørg for at du følger malingens sikkerhetsveiledning før du maler. | **Tämä vaja, jota ei tarvitse huoltaa, on valmistettu ainutlaatuisesta yhdisteestä, minkä ansiosta seinäpaneelit voidaan maalata. Vaja voidaan jättää alkuperäisen väriseksi tai seinät voidaan maalata maisemaan, terassiin tai ympäristöön sopiviksi. Ennen maalausta, katso yksityiskohtaiset hoito-ohjeet: Maalityyppi: Vajan seinät voidaan maalata ulkokäyttöön tarkoitetulla vesiohenteisella akryylimaalilla. Suosittelemme: Kompaktia, vaaleasävyistä, satiini- tai puolikiiltävää pintaa. Kysy neuvoa maalialan asiantuntijalta tai ammattimaalarilta kun valitset maalia. Käyttö: Käytä rullaa maalin levittämiseen seinään pinnan ollessa kuiva. Älä maalaa säteittäisiä rakoja seinissä. Muista: Maalattu pinta vaatii huoltoa. Uusintamaalaus voi olla tarpeen jonkin ajan kuluttua. Turvallisuus – varmista, että noudatat maalin hoito- ja turvaohjeita ennen käyttöä.** | Dette vedligeholdelsesfri skur er lavet af et unikt materiale, som gør de børstede vægpaneler egnede til at blive malet. Skuret kan bruges i dets oprindelige farve, eller væggene kan males, så de matcher dit landskab, terrasse, gårdhave eller udendørsområde. Før du maler det, bør du læse de detaljerede instruktioner til pleje og vedligeholdelse grundigt: Type af maling: Skurets vægge kan males med en vandbaseret akrylmaling til udendørsbrug. Anbefalet: Fast, lyse nuancer, finish med satin eller halvglans. Rådfør dig med din farvehandler eller maler, når du vælger maling. Påføring: Brug en rulle til at påføre malingen på den tørre væg. Mal ikke de bjælkelignende sprækker i væggene. Husk: Maling kræver vedligeholdelse. Efter nogen tid kan det være nødvendigt at male igen. For din sikkerhed – sørg for at følge malingens vejledning til pleje og sikkerhed før påføringen. | **Detta underhållsfria skjul är tillverkat av ett unikt kompositmaterial som gör att de borstade väggpanelerna kan målas. Skjulet kan användas i sin ursprungliga färg, eller så kan väggarna målas för att matcha landskap, däck, uteplats eller utomhusdesign. Läs före målning de detaljerade skötsel- och underhållsanvisningarna: Typ av färg: Väggarna i skjulet kan målas med en vattenbaserad akrylfärg för utomhusbruk. Rekommenderas: Fasta, ljusa nyanser, siden- eller halvblank ytfinish. Rådgör med din färgkonsult eller professionella målare för att välja färg. Applicering: Använd en roller för att applicera färgen på väggens torra yta. Måla inte de balkliknande fördjupningarna i väggarna. Kom ihåg: Målning kräver underhåll. Efter en tid kan ommålning krävas. För din egen säkerhet: se till att du följer färgens skötsel- och säkerhetsanvisningar före applicering.**

Sposób montażu (rysunki) znajduje się w głównej Instrukcji. | **Összeszerelési útmutatója (ábrák) a fő útmutatóban található.** | Způsob montáže (obrázky) je uveden v hlavním návodu. | **Spôsob montáže (obrázky) je uvedený v hlavnom návode.** | Način montaže (risbe) se nahaja v glavnih navodilih. | **Metoda de asamblare (în figura alăturată) se regăseşte în manualul de utilizare principal.** | Način montaže (crteži) nalazi se u glvnom uputstvu. | **Način montaže (crteži) je naveden u glavnom uputstvu.** | Montavimo būdas (piešiniai) yra pagrindinėje instrukcijoje. | **Montāžas veids (zīmējumi) atrodas galvenajā Instrukcijā.** | Kuuri paigaldamise (joonised) on toodud peamises Juhendis. | **Спосіб монтажу сараю (малюнки-схеми) знаходиться у головній інструкції.** | Способ монтажа домика (рисунки-схемы) находится в главной инструкции. | **Начин на монтаж (чертежите) са включени в основната инструкция.** | Monteringsanvisningene (tegninger) finner du i hovedveiledningen. | **Kokoamisohjeet (piirustukset) löytyvät varsinaisesta Käyttöohjeesta.** | Samleinstruktioner (tegninger) kan findes i hovedmanualen. | **Monteringsanvisningarna (ritningar) finns i Huvudhandboken.**

ZASADY BEZPIECZNEGO UŻYTKOWANIA: • Schowek narzędziowy przeznaczony jest wyłącznie do przechowywania rzeczy. Nie jest przeznaczony do zamieszkania. • Zaleca się zabezpieczenie schowka narzędziowego poprzez przymocowanie konstrukcji do obiektów stałych lub przykręcenie go do podłoża w wyznaczonych w podłodze punktach, za pomocą odpowiednich śrub (brak śrub w zestawie). • Nie wykonywać montażu przy silnym wietrze oraz w niskich temperaturach. • Należy systematycznie sprawdzać stabilność schowka oraz poziom gruntu, na którym jest on ustawiony. • Należy uważać na metalowe krawędzie elementów schowka narzędziowego. • Podczas montażu lub w trakcie użytkowania należy używać tylko narzędzi wyszczególnionych w instrukcji obsługi. • Przy montażu i konserwacji schowka narzędziowego zawsze należy nosić rękawice robocze, okulary ochronne i długie rękawy. • Należy unikać używania kosiarek lub kos mechanicznych w pobliżu schowka narzędziowego. • W trakcie używania narzędzi elektrycznych zawsze należy nosić okulary ochronne i postępować zgodnie z instrukcjami producenta. • Schowek narzędziowy należy myć przy użyciu węża ogrodowego lub łagodnych detergentów. Nie należy używać twardych szczotek lub silnych środków czystości, w tym odtłuszczaczy lub produktów na bazie oleju lub acetonu. Produkty te mogą trwale uszkodzić powierzchnię schowka narzędziowego. • Nie należy przechowywać w schowku narzędziowym gorących przedmiotów takich jak rozgrzane grille, lutownice oraz jakichkolwiek lotnych substancji chemicznych. • Należy unikać opierania ciężkich przedmiotów o ściany schowka, ponieważ może to spowodować odkształcenia. • Pokrywa schowka narzędziowego powinna być regularnie oczyszczana z nagromadzonego śniegu bądź liści. Duże ilości śniegu na pokrywie mogą uszkodzić schowek narzędziowy i być niebezpieczne dla użytkowników schowka. • Ważnym czynnikiem przy określaniu lokalizacji dla schowka narzędziowego jest siła i kierunek wiatru. Należy starać się, aby oddziaływanie wiatru na schowek narzędziowy było stosunkowo małe, szczególnie od strony drzwiczek. Aby zapobiec uszkodzeniom wynikającym z oddziaływania wiatru – drzwiczki schowka powinny być zawsze zamknięte, kiedy nie jest on używany. • Nie stawać na pokrywie. • Przed ustawieniem schowka należy skonsultować się z lokalnymi urzędami, aby sprawdzić, czy nie są wymagane pozwolenia budowlane na postawienie schowka narzędziowego. | **BIZTONSÁGOS HASZNÁLAT ALAPJAI:** • A szerszámtároló kizárólag tárgyak tárolására készült. Lakként nem használható. • Javasoljuk, hogy a szerszámtárolót biztosítsa úgy, hogy a szerkezetét rögzítse szolid szerkezetekhez, vagy alapzathoz a padlóban jelzett pontokban, megfelelő csavarokkal (nem tartoznak a készlethez). • Erős szélnél, alacsony hőmérsékletben az összeszerelés nem ajánlott. • Rendszeresen ellenőrizze a szerszámtároló stabil állását és azt, hogy milyen az alapterületnek, amelyen a szerszámtároló áll, a levele. • Vigyázzon a szerszámtároló elemeinek fémes széleire. • Szerelés vagy használat során kizárólag a használati útmutatóban részletezett szerszámokat használja. • A szerszámtároló szerelése és karbantartása során mindig viseljen védőkesztyűt, védőszemüveget és hosszú ujjú ruházatot. • Kerüljön fűnyíró és elektromos fűkasza használatát a szerszámtároló közelében. • Elektromos szerszám használata során mindig viseljen védőszemüveget és kövesse a gyártó utasításait. • A szerszámtárolót kerti locsoló tömlővel vagy enyhe tisztítószerekkel mossa. Kerülje kemény kefék vagy erős tisztítószerek használatát, zsírtalanítókat vagy olaj- és aceton alapú termékeket beleértve. Ilyen termékek a szerszámtároló felületének tartós károsodását okozhatják. • Ne tegye a szerszámtárolóba nagyon meleg tárgyakat, mint forró grill, forrasztó, és illékony vegyszereket. • Ne támasszon súlyos tárgyakat a szerszámtároló falainak, mert ezzel a deformálásukat okozhatja. • Rendszeresen távolítson el havat vagy leveleket a szerszámtároló fedeléről. A szerszámtároló fedelén nagy mennyiségben összegyülemlett hó a szerszámtároló károsodását okozhatja és veszélyes lehet a felhasználója számára. • A szerszámtároló elhelyezésénél figyelembe kell venni a szél erejét és irányát. Igyekezzen a szerszámtárolót úgy elhelyezni, hogy a szél hatása a szerszámtárolóra, és főleg az ajtójára, ne legyen jelentős. A széllel okozott károk elkerülése céljából a szerszámtaroló ajtóját mindig zárva tartja, ha a szerszámtárolót nem használja. • Le lépjen a szerszámtaroló fedelére. • A szerszámtároló felállítása előtt győződjön meg a helyi hatóságoknál, hogy nem lesz szüksége építési engedélyekre. | **ZÁSADY BEZPEČNÉHO POUŽÍVÁNÍ:** • Kůlna na nářadí je určena výhradně k ukládání věcí. Není určena k bydlení. • Doporučuje se zajištění kůlny připevněním konstrukci k pevným objektům nebo přišroubování k podloží na místech vyznačených na podlaze s pomocí odpovídajících šroubů (šrouby nejsou součástí balení). • Neprovádějte montáž při silném větru a v nízkých teplotách. • Systematicky kontrolujte stabilitu kůlny a úroveň půdy, na kterou ji stavíte. • Dávejte pozor na kovové hrany součástí kůlny na nářadí. • Během montáže nebo během používání používejte jen nářadí specifikované v návodu k obsluze. • Při montáži a údržbě kůlny na nářadí vždy noste pracovní rukavice, ochranné brýle a dlouhé rukávy. • V blízkosti kůlny na nářadí nepoužívejte sekačky nebo strunové sekačky. • Během používání elektrického nářadí vždy noste ochranné brýle a postupujte podle návodu výrobce. • Kůlnu na nářadí myjte s pomocí zahradní hadice nebo šetrných detergentů. Nepoužívejte tvrdé kartáče nebo silná čistidla, včetně odmašťovačů nebo výrobků na bázi oleje nebo acetonu. Tyto produkty mohou trvale poškodit povrch kůlny na nářadí. • Uvnitř kůlny na nářadí neskladujte horké předměty, jako jsou rozehřáté grily, pájky a jakékoliv těkavé chemikálie. • Vyhněte se opírání těžkých předmětů o stěny kůlny, protože to může vést k jejímu deformování. • Kryt kůlny na nářadí musí být pravidelně čištěn od nahromaděného sněhu nebo listí. Velké množství větru na krytu může kůlnu poškodit a být nebezpečné pro uživatele kůlny. • Důležitým faktorem při určení umístění kůlny na nářadí je síla a směr větru. Snažte se, aby bylo působení větru na kůlnu na nářadí poměrně malé, obzvláště na straně dvířek. Aby se zabránilo poškození plynoucím z působení větru, musí být dvířka skrýše vždy zavřené, když se nepoužívá. • Nestoupat na kryt. • Před postavením kůlny konzultujte místní úřady, abyste zjistili, jestli není na její postavení vyžadováno stavební povolení. | **ZÁSADY BEZPEČNÉHO POUŽÍVANIA:** • Kôlňa na náradie je určená výhradne na ukladanie vecí. Nie je určená na bývanie. • Odporúča sa zaistenie kôlne pripevnením konštrukcie k pevným objektom alebo priskrutkovaním k podložiu na miestach vyznačených na podlahe s pomocou zodpovedajúcich skrutiek (skrutky nie sú súčasťou balenia). • Nevykonávajte montáž pri silnom vetre a v nízkych teplotách. • Systematicky kontrolujte stabilitu kôlne a úroveň pôdy, na ktorú ju staviate. • Dávajte pozor na kovové hrany súčastí kôlne na náradie. • Počas montáže alebo počas používania používajte len náradie špecifikované v návode na obsluhu. • Pri montáži a údržbe kôlne na náradie vždy noste pracovné rukavice, ochranné okuliare a dlhé rukávy. • V blízkosti kôlne na náradie nepoužívajte sekačky alebo strunové sekačky. • Počas používania elektrického náradia vždy noste ochranné okuliare a postupujte podľa návodu výrobcu. • Kôlňu na náradie umývajte s pomocou záhradnej hadice alebo šetrných detergentov. Nepoužívajte tvrdé kefy alebo silné čistidlá, vrátane odmasťovačov alebo výrobkov na báze oleja alebo acetónu. Tieto produkty môžu trvalo poškodiť povrch kôlne na náradie. • Vo vnútri kôlne na náradie neskladujte horúce predmety, ako sú rozohriate grily, spájkovačky a akékoľvek prchavé chemikálie. • Vyhnite sa opieraniu ťažkých predmetov o

steny kôlne, pretože to môže viesť k jej deformovaniu. • Kryt kôlne na náradie musí byť pravidelne čistený od nahromadeného snehu alebo lístia. Veľké množstvo snehu na kryte môže kôlňu poškodiť a byť nebezpečné pre užívateľa kôlne. • Dôležitým faktorom pri určení umiestnenia kôlne na náradie je sila a smer vetra. Snažte sa, aby bolo pôsobenie větru na kôlňu na náradie pomerne malé, zvlášť na strane dvierok. Aby sa zabránilo poškodeniam plynúcim z pôsobenia vetra musia byť dvierka skrýše vždy zatvorené, keď sa nepoužíva. • Nestúpať na kryt. • Stavbu kôlne konzultujte s miestnymi úradmi, aby ste zistili, či nie je na jej postavenie vyžadované stavebné povolenie. | **NAČELA VARNE UPORABE:** • Uta za orodje je namenjena samo predmetam. Ni namenjena stanovanju. • Priporočamo, da zaščitite uto tako, da celo konstrukcijo privijete k drugim nepremičnim objektom ali k tlom. Uporabite ustrezne vijake (vijakov ni v setu) – privjte jih v točkah, ki so označene na tleh. • Ne montirajte ute pri močnem vetru ter pri nizki temperaturi. • Sistematično preverjajte stabilnost ute ter nivo tal, na katerih uta stoji. • Pazite na kovinske robove elementov ute za orodje. • Med montažo ali med uporabo uporabljajte samo orodje, ki smo ga navedli v navodilih za uporabo. • Med montažo in vzdrževanjem ute za orodje vedno nosite delovne rokavice, zaščitna očala in dolge rokave. • Izogibajte se uporabi kosilnic ali mehanskih kos blizu ute za orodje. • Med uporabo električnega orodja vedno nosite zaščitna ocala in ravnajte v skladu s proizvajalčevimi navodili za uporabo. • Uto za orodje čistite s pomočjo cevi za zalivanje vrta ali blagih čistilnih sredstev. Ne uporabljajte trdih ščetk ali močnih čistilnih sredstev, med tem odstranjevalcev maščobe ali izdelkov narejenih na bodlagi olja ali acetona. Tovrstni izdelki lahko poškodujejo površino ute za orodje. • V uti za orodje ne shranjujte vročih predmetov, kot na primer vročih rešetk ali ražnjev, spajkalnikov ter kakršnihkoli hlapljivih kemijskih snovi. • Ne naslanjajte težkih predmetov na stene ute, saj to jih lahko deformira. • Iz pokrova ute za orodje regularno odstranjujte nakopičen sneg ali listovje. Nakopičen sneg lahko pokvari uto za orodje in je nevaren za uporabnike ute. • Pomemben dejavnik za določenje mesta namestitve ute za orodje je hitrost in smer vetra. Poskusite, da bi bil vpliv vetra na uto za orodje razmeroma majhen, posebej od strani vrat. Da bi se izognili poškodbam zaradi vetra, vedno zapirajte vrata, če ne uporabljate ute za orodje. • Ne postavljajte ute na pokrovu. • Preden montirate uto za orodje, posvetujte se z lokalnimi upravami in preverite, ali ne potrebujete gradbenega dovoljenja. | **PRECAUȚII DE UTILIZARE:** • Căsuța pentru unelte este destinată numai pentru depozitarea diferitelor obiecte. Acesta nu este destinat pentru locuit. • Se recomandă asigurarea căsuței pentru unelte prin fixarea construcției de obiecte stabile sau înșurubarea acesteia pe substrat în punctele desemnate în podea, cu ajutorul șuruburilor corespunzătoare (șuruburile nu sunt incluse în set). • Nu realizați montajul în condiții de vânt puternic și temperaturi scăzute. • Ar trebui să verificați în mod regulat stabilitatea căsuței pentru unelte și nivelul terenului pe care este amplasată. • Trebuie să fiți atenți cu privire la marginile elementelor metalice ale căsuței pentru unelte. • În timpul montării sau în timpul utilizării, se utilizează numai instrumentele specificate în instrucțiunea de deservire. • Pentru instalare și întreținerea căsuței pentru unelte, purtați întotdeauna mănuși, ochelari de protecție și mâneci lungi. • Evitați folosirea de cositoare sau coase mecanice în apropierea căsuței pentru unelte. • Atunci când sunt folosite uneltele electrice, purtați întotdeauna ochelari de protecție și urmați instrucțiunile producătorului. • Căsuța pentru unelte trebuie curățate cu ajutorul unui furtun de grădină sau detergenți delicați. Nu utilizați perii dure sau agenți de curățare puternici, inclusiv agenți de degresare sau produse pe bază de ulei sau acetonă. Aceste produse pot deteriora permanent suprafața căsuței pentru unelte. • Nu depozitați în căsuța pentru unelte obiecte fierbinți, așa cum a r fi grătare, aparate de lipit sau orice substanțe chimice volatile. • Evitați sprijinirea obiectelor grele de pereții căsuței pentru unelte, deoarece acest fapt poate duce la apariția de deformări. • Acoperișul căsuței pentru unelte ar trebui să fie curățat în mod regulat de zăpadă sau frunze acumulate. Cantitățile mari de zăpadă pot deteriora căsuța pentru unelte și pot fi periculoase pentru utilizatorul acesteia. • Un factor important în determinarea locației pentru casuța pentru unelte este puterea și direcția vântului. Ar trebui să faceți tot posibilul ca efectul vântului asupra căsuței pentru unelte să fie relativ mic, în special din partea laterală a ușii. Pentru a preveni deteriorarea rezultată din impactul vântului – ușa căsuței pentru unelte trebuie să fie întotdeauna închisă atunci când aceasta nu este folosită. • Nu călcați pe acoperiș. • Înainte de amplasarea lăzii pentru unelte trebuie să vă consultați cu autoritățile locale pentru a vedea dacă nu sunt necesare autorizații de construcție pentru amplasarea căsuței pentru unelte. | **MJERE ZA SIGURNU UPORABU:** • Skrovište za alat je namijenjeno samo za pohranu stvari. Nije namijenjeno za stanovanje. • Preporuča se osigurati skrovište za alat pričvršćivanjem za fiksne objekte ili zavrtanjem na tlo na određenim mjestima u podu s odgovarajućim vijcima (vijci nisu uključeni u set). • Nemojte izvoditi montažu u slučaju jakog vjetra i na niskim temperaturama. • Redovito provjeravajte stabilnost skrovišta i razinu zemljišta na kojem je postavljeno. • Budite oprezni s metalnim rubovima skrovišta za alat. • Prilikom montaže ili tijekom uporabe koristite samo alate specificirane u priručniku. • Prilikom montaže i održavanja skrovišta za alat uvijek nosite zaštitne rukavice, zaštitu za oči i duge rukave. • Izbjegavajte korištenje kosilice ili mehaničke kose blizu skrovišta za alat. • Tijekom korištenja električnih strojeva uvijek nosite zaštitu za oči i pridržavajte se uputa proizvođača. • Skrovište za alat treba čistiti s vrtnim crijevom za vodu ili blagim deterdžentom. Nemojte koristiti tvrde četke ili jaka sredstva za čišćenje, uključujući odmašćivače ili proizvode na bazi ulja ili acetona. Ovi proizvodi mogu trajno oštetiti površinu skrovišta za alat. • Nemojte pohranjivati u skrovištu za alat vruće predmete, kao što su vrući roštilj, stroj za lemljenje i bilo koje hlapljive kemikalije. • Nemojte dopustiti da se teški predmeti oslanjaju na zidove skrovišta za alat, jer to može dovesti do deformacije. • Poklopac skrovišta za alat treba redovito čistiti od nakupljenog snijega ili lišća. Velike količine snijega na poklopcu mogu oštetiti skrovište za alat biti opasni za korisnike. • Važan čimbenik u određivanju mjesta za skrovište za alat je snaga i smjer vjetra. Trebali biste pokušati da bi učinak vjetra na skrovište za alat bio relativno mali, pogotovo s vrata. Kako biste spriječili oštećenje uslijed interakcije vjetra, vrata trebaju uvijek biti zatvorena kada skrovište nije u uporabi. • Nemojte stajati na poklopac. • Prije postavljanja skrovišta trebate se konzultirati s lokalnim vlastima kako bi se utvrdilo jesu li potrebna odobrenja za postavljanje skrovišta za alat. | **PRINCIPI BEZBEDNOG KORIŠĆENJA:** • Skladište za alat je namenjeno isključivo za skladištenje stvari. Nije namenjeno za stanovanje. • Preporučuje se da se zaštiti skladište za alat povezivanjem konstrukcije za fiksne objekte ili učvršćivanjem na podlogu u određenim tačkama u podu, koristeći odgovarajuće zavrtnje (u setu nema zavrtnja). • Ne obavljajte montažu kad duva jaki vetar ili na niskim temperaturama. • Redovno treba da proverite stabilnost skladišta i nivo zemljišta na kome je postavljeno. • Pazite na metalne ivice delova skladišta za alat. • Prilikom montaže ili tokom korišćenja koristite samo alat naveden u uputstvu za korišćenje. • Pilikom montaže i održavanja skladišta uvek koristite zaštitne rukavice, zaštitu za oči i duge rukave. • Izbegavajte korišćenje kosilice i mehaničke kose u blizini skladišta za alat. • Tokom korišćenja električnih alata uvek koristite zaštitne naočare i pridržavajte se preporuka proizvođača. • Skladište za alat treba čistiti pomoću baštenskog creva ili blagog deterdženta. Ne koristite tvrde četke ili jake sredstva za čišćenje, uključujući odmašćivače ili proizvode na bazi ulja ili acetona. Ovi proizvodi mogu trajno oštetiti površinu skladišta za alat. • Ne skladištite unutra vruće predmete poput roštilja, aparata za lemljenje ili bilo koje isparljive hemikalije. • Nemojte dopustiti da se teški predmeti oslanjaju na zidove, jer to može dovesti do deformacije. • Poklopac skladišta za alat treba redovno čistiti od nagomilanog snega ili lišća. Velike količine snega na poklopcu mogu da ga oštete i mogu da budu opasni za korisnike. • Važan faktor u određivanju lokacije skladišta su snaga i pravac vetra. Trebalo bi da pokušate da bi dejstvo vetra na skladište bilo relativno malo, posebno od strane vrata. Da biste sprečili štetu nastalu zbog uticaja vetra, vrata skladišta treba uvek da budu zatvorena kada nije u upotrebi. • Nemojte stajati na poklopac. • Pre postavljanja skladišta treba da se konsultujete sa lokalnim vlastima kako bi ste se uverili da nije potrebna građevinska dozvola za postavljanje skladišta za alat. | **SAUGAUS NAUDOJIMO TAISYKLĖS:** • Įrankių slėptuvė skirta vien tik daiktų laikymui. Nėra skirtas apsigyvenimui. • Rekomenduojama apsaugoti įrankių slėptuvę, tvirtinant konstrukciją prie pastovių objektų arba prisukti ją prie pagrindo, paskirtuose grindyse taškuose, su tinkamais varžtais (arba varžtais iš rinkinio). • Negalima montuoti esant stipriam vėjui ir žemoms temperatūroms. • Reikia sistemingai tikrinti slėptuvės stabilumą ir grunto lygį ant kurio yra pastatytas. • Atsargiai dėl įrankių slėptuvės elementų metalinių briaunų. • Montavimo metu arba naudojimo metu reikia naudoti vien tik įrankius nurodytus instrukcijoje. • Įrankių slėptuvės montavimo ir priežiūros metu visada reikia dėvėti darbines pirštines,apsauginius akinius ir ilgas rankoves. • Reikia vengti naudoti vejapjoves arba mechaninių pjūklų šalia įrankių slėptuvės. • Elektrinių įrankiu naudojimo metu visada reikia nešioti apsauginius akinius ir elgtis pagal gamintojo instrukcijas. Įrankių slėptuvę reikia plauti su laistymo žarna arba švelniais plovikliais. Negalima naudoti kietų šepečių arba stiprių valymo priemonių, tame riebalų šalinimo priemonių arba alyvos ir acetono pagrindu priemonių. Šie produktai gali visam laikui sugadinti įrankių slėptuvės paviršių. • Negalima laikyti įrankių slėptuvėje karštų įrankių, tokių kaip karšti grilai, lituokliai ar kokios nors kitos lakios cheminės medžiagos. • Negalima remti sunkių daiktų ant slėptuvės sienos, todėl kad tai gali privesti prie deformacijos. • Įrankių slėptuvės dangčio reguliariai turi būti valomas susikaupęs sniegas ir lapai. Didelis sniego kiekis, esantis ant dangčio gali pažeisti įrankių slėptuvę ir kelti pavojų slėptuvės naudotojams. • Įrankių slėptuvės vietos nustatymo esminis veiksnys yra vėjo stiprumas ir kryptis. Reikia stengtis, kad vėjo poveikis įrankių slėptuvei būtų santykinai mažas, ypač nuo durelių pusės. Kad apsaugoti nuo pažeidimų dėl vėjo poveikio -jos nenaudojimo metu slėptuvės durelės visada turi būti uždarytos. • Nedėti ant dangčio. • Prieš slėptuvės montavimą reikia susisiekti su vietinėmis institucijomis, kad patikrinti ar nėra būtinas įrankių slėptuvės montavimui statybos leidimas. | **DROŠAS LIETOŠANAS PRINCIPI:** • Instrumentu glabātuve paredzēts tikai priekšmetu glabāšanai. Nav paredzēts dzīvošanai. • Ieteicams nodrošināt instrumentu glabātuvi piestiprinot konstrukciju pie patstāvīgiem objektiem vai pieskrūvējot to pie grīdā atzīmētos punktos, ar atbilstošu skrūvju palīdzību (skrūves nav komplektā). • Neveikt montāžu stipra vēja laikā ka arī zemās temperatūrās. • Nepieciešams sistemātiski pārbaudīt instrumentu glabātuves stabilitāti un grunts līmeni, uz kura tas ir novietots. • Nepieciešams uzmanīties uz instrumentu glabātuves metāla elementu malām. • Montāžas laikā vai lietošanas laikā nepieciešams izmantot tikai lietošanas instrukcija uzradītos instrumentus. • Instrumentu glabātuves montāžas un konservācijas laikā nepieciešams lietot aizsargcimdus, aizsargbrilles un garas piedurknes. • Nepieciešams izvairīties no mehānisko pļaujmašīnu vai izkapts lietošanu instrumentu glabātuves tuvumā. • Elektrisko instrumentu lietošanas laikā vienmēr lietot aizsargbrilles un rīkoties saskaņā ar ražotāja instrukcijām. • Instrumentu glabātuvi nepieciešams mazgāt ar dārza šļūtenes vai maigu mazgāšanas līdzekļu palīdzību. Nedrīkst lietot cietas birstes vai stiprus tīrīšanas līdzekļus, ieskaitot attaukotājus vai produktus uz eļļas vai acetona bāzes. Šie produkti var neatgriezeniski sabojāt instrumentu glabātuves virsmu. • Instrumentu glabātuvē nedrīkst glabāt karstus priekšmetus, tādus kā grillu, lodāmuru kā arī jebkādas gaistošas ķīmiskas vielas. • Nepieciešams izvairīties no smagu priekšmetu atbalstīšanas pret glabātuves sienu, par cik tas var radīt deformēšanos. • Instrumentu glabātuves vāku nepieciešams regulāri tīrīt no uzkritušā sniega vai lapām. Liels sniega daudzums uz vāka var sabojāt instrumentu glabātuvi un tās lietošana var būt bīstama. • Svarīgs faktors nosakot instrumentu glabātuves lokalizāciju ir vēja virziens un spēks. Nepieciešams censties, lai vēja iedarbība uz instrumentu glabātuvi būtu relatīvi maza, it īpaši no durtiņu puses. Lai nepieļautu bojājumus izrietošus no vēja iedarbības – glabātuves durtiņām, kad tas netiek lietots vienmēr jābūt aizvērtām. • Nekāpt uz vāka. • Pirms glabātuves uzstādīšanas nepieciešams konsultēties ar vietējām iestādēm, lai pārbaudītu vai instrumentu glabātuves uzstādīšanai nav nepieciešama būvatļauja. | **OHUTU KASUTAMISE JUHISED:** • Tööriistakuur on mõeldud üksnes asjade hoiustamiseks. See ei ole mõeldud eluruumina kasutamiseks. • Soovitatav on tööriistakuuri turvastamine selle konstruktsiooni kinnitamisega püsivate objektide külge või alusele kinnitamisega põrandale märgistatud punktides vastavate kruvidega (kruvisid ei ole komplektis). • Ärge teostage paigaldamist tugeva tuule või madalate temperatuuride korral. • Kontrollige süstemaatiliselt kuuri stabiilsust ja pinnase taset, millele see on paigaldatud. • Olge ettevaatlikud tööriistakuuri metallist servadega. • Paigaldamise ja kasutamise käigus kasutage üksnes kasutusjuhendis nimetatud tööriistu. • Tööriistakuuri paigaldamisel ja hooldamisel tuleb kanda töökindaid, kaitseprille ja pikka varrukaid. • Vältige muruniidukite ja mehaaniliste vikatite kasutamist tööriistakuuri läheduses. • Elektritööriistade kasutamise ajal kandke alati kaitseprille ja tegutsege vastavalt tootja juhistele. • Tööriistakuuri tuleb pesta aiavooliku või kergete pesuvahendite abil. Ärge kasutage kõvu harju ega tugevaid puhastusvahendeid, sh rasvaeemaldajaid ning õli- või atsetoonipõhiseid tooteid. Need tooted võivad püsivalt kahjustada tööriistakuuri pinda. • Ärge hoiustage tööriistakuuris kuumi esemeid, nn kuumad grillid, jootekolvid ega mistahes lenduvaid keemilisi aineid. • Vältige raskete esemete toetamist kuuri seinte vastu, kuna nad võivad põhjustada seinte deformeerumist. • Tööriistakuuri katet tuleb puhastada regulaarselt kogunenud lumest või lehtedest. Suur lumekogus katusel võib tööriistakuuri kahjustada ja osutuda ohtlikuks kuuri kasutajatele. • Oluliseks teguriks tööriistakuuri paigaldamisel on tuule tugevus ja suund. Tuleb hoolitseda selle eest, et tuule toime tööriistakuurile oleks võimalikult väike, eriti ukse poolt. Tuule toimest põhjustatud kahjustuste vältimiseks peaks kuuri uks olema alati suletud, kui seda ei kasutata. • Ärge astuge kuuri katusele. • Enne kuuri paigaldamist konsulteerige kohalike ametiasutustega, et kindlaks teha, kas tööriistakuuri paigaldamiseks ei ole vajalik ehitusluba. | **ПРАВИЛА БЕЗПЕЧНОГО ВИКОРИСТАННЯ:** • Схованка для інструментів призначена виключно для зберігання речей. Вона не призначена для проживання. • Рекомендується закріпити схованку для інструментів шляхом кріплення конструкції до нерухомих об'єктів або прикручування її до основи у визначених в підлозі точках, за допомогою відповідних болтів (болти не входять до

комплекту). • Не здійснюйте монтаж при сильному вітрі та низьких температурах. • Слід систематично перевіряти стійкість схованки для інструментів та рівень ґрунту, на якому її встановлено. • Слід бути обережним з металевими краями елементів схованки для інструментів. • Під час монтажу або експлуатації слід використовувати виключно інструменти, вказані в посібнику з експлуатації. • При монтажі та консервації схованки для інструментів слід завжди використовувати робочі рукавиці, захисні окуляри та довгі рукави. • Уникайте використання косарок або механічних кіс біля схованки для інструментів. • Під час використання електричних інструментів слід завжди використовувати захисні окуляри та діяти згідно з інструкціями виробника. • Схованку для інструментів слід мити, використовуючи городній шланг або м'які миючі засоби. Не використовуйте жорсткі щітки або сильні миючі засоби, у тому числі знежирювальні речовини або продукти на основі нафти або ацетону. Зазначені продукти можуть пошкодити поверхню схованки для інструментів. • Не зберігайте у схованці для інструментів гарячі предмети, такі як нагріті мангали, паяльники, а також будь-які леткі хімічні речовини. • Не спирайте важкі предмети на стінки схованки для інструментів, оскільки це може призвести до деформації. • Покрівлю схованки для інструментів слід регулярно чистити від накопиченого снігу та листя. Велика кількість снігу на покрівлі може пошкодити схованку для інструментів та представляти небезпеку для осіб, котрі її використовують. • Важливим фактором при визначенні місцезнаходження схованки для інструментів є сила та напрямок вітру. Старайтеся, щоб дія вітру на схованку для інструментів була відносно невеликою, особливо з боку дверцят. Щоб уникнути пошкоджень, до яких може призвести дія вітру – дверцята схованки для інструментів повинні бути зачинені завжди, коли вона не використовується. • Не ставайте на покрівлю. • Перед встановленням схованки для інструментів зв'яжіться з місцевими відповідними органами, щоб переконатися у відсутності необхідності оформлення будівельних дозволів для її встановлення. |

ПРАВИЛА БЕЗОПАСНОГО ИСПОЛЬЗОВАНИЯ: • Тайник для инструментов предназначен исключительно для хранения вещей. Он не предназначен для проживания. • Рекомендуется закрепить тайник для инструментов путем крепления конструкции к неподвижным объектам или прикручивания его к основанию в определенных в полу точках, с помощью соответствующих болтов (болты не входят в комплект). • Не осуществляйте монтаж при сильном ветре и низких температурах. • Следует систематически проверять устойчивость тайника и уровень почвы, на которой он установлен. • Следует быть осторожным с металлическими краями элементов тайника для инструментов. • Во время монтажа или эксплуатации следует использовать исключительно инструменты, указанные в руководстве по эксплуатации. • При монтаже и консервации тайника для инструментов следует всегда использовать рабочие рукавицы, защитные очки и длинные рукава. • Избегайте использования косилок или механических кос возле тайника для инструментов. • Во время использования электрических инструментов следует всегда использовать защитные очки и действовать согласно инструкциям производителя. • Тайник для инструментов следует мыть, используя огородный шланг или мягкие чистящие средства. Не используйте жесткие щетки или сильные чистящие средства, в том числе обезжиривающие средства или продукты на основе нефти или ацетона. Указанные продукты могут повредить поверхность тайника для инструментов. • Не храните в тайнике для инструментов горячие предметы, такие как неостывшие мангалы, паяльники, а также какие-либо летучие химические вещества. • Не прислоняйте тяжелые предметы к стенкам тайника для инструментов, поскольку это может привести к деформации. • Кровлю тайника для инструментов следует регулярно чистить от накопившегося снега или листьев. Большое количество снега на кровле может повредить тайник для инструментов и представлять опасность для лиц, которые его используют. • Важным фактором при определении местонахождения тайника для инструментов является сила и направление ветра. Старайтесь, чтобы действие ветра на тайник для инструментов было относительно небольшим, особенно со стороны дверец. Для предотвращения повреждений, к которым может привести действие ветра – дверцы тайника для инструментов должны быть закрыты всегда, когда он не используется. • Не становитесь на кровлю. • Перед установкой тайника для инструментов свяжитесь с местными соответствующими органами, чтобы убедиться в отсутствии необходимости оформления строительных разрешений для его установки. | **ПРАВИЛА ЗА БЕЗОПАСНА УПОТРЕБА**: • Хранилището за инструменти е предназначено изключително за съхранение на вещи. Не е предназначено за живеене. • Препоръчва се обезопасяването на къщичката за инструменти чрез закрепването на конструкцията към постоянни обекти или завинтване към пода на обозначените на подовата настилка места с помощта на съответните винтове (липсват винтове в комплекта). • Да не се пристъпва към монтаж по време на силен вятър и при ниски температури. • Трябва системно да се проверява стабилността на къщичката и нивото на земната повърхност, върху която е поставена къщичката. • Внимавайте за металните ръбове на елементите на къщичката за инструменти. • По време на монтаж или при експлоатацията трябва да се използват само инструментите изброени подробно в инструкцията за употреба. • При монтажа и консервацията на къщичката за инструменти винаги трябва да се носят работни ръкавици, защитни очила и дрехи с дълъг ръкав. • Да се избягва употребата на косачки или механични коси в близост до къщичката за инструменти. • При използване на електрически инструменти винаги трябва да носите защитни очила и да следвате инструкцията на производителя. • Къщичката/хранилището за инструменти трябва да се мие с градински маркуч и неагресивни миещи препарати. Не трябва да се използват четки с твърд косъм или препарати за почистване със силно действие, в това число препарати за отстраняване на мазнини или продукти на основата на масло или ацетон. Тези продукти дълготрайно могат да увредят повърхността на къщичката за инструменти. • Не трябва да се съхранява в къщичката/хранилището за инструменти загрети предмети като разпален грил, поялник или други летливи химични вещества. • Да се избягва подпирането на тежки предмети по стените, тъй като това може да предизвика деформация. • Покривът на къщичката/хранилището за инструменти трябва редовно да се почиства от натрупания сняг или листа. Големите количества сняг на покрива могат да повредят къщичката за инструменти и тя да стане опасна за експлоатиране. • Важен фактор при определянето на местоположението на къщичката/хранилището за инструменти е силата и посоката на вятъра. Важно е да се опитате въздействието на вятъра върху къщичката за инструменти да е сравнително малко, особено от към страната на вратата. За да предотвратите увреждания, произтичащи от въздействието на вятъра – вратите на къщичката/хранилището трябва винаги, когато не се използват, да бъдат затворени. • Не се качвайте на покрива. • Преди поставянето на къщичката/хранилището се консултирайте с местните органи, за да проверите дали се изискват разрешителни за строеж за поставянето на къщичка за инструменти. | **RETNINGSLINJER FOR VEDLIKEHOLD OG SIKKERHET:** • Skjulet er kun beregnet til oppbevaring. Det er ikke beregnet til å bo i. • Det anbefales sterkt å feste skjulet til et fast objekt eller til underlaget ved å bore hull i skjulgulvet (på de merkede stedene) og feste egnede skruer i bakken (skruer er ikke inkludert). • Ikke prøv å montere skjulet når det blåser eller er kaldt. • Kontroller med jevne mellomrom at skjulet er stabilt og at plassen er jevn. • Vær forsiktig når du håndterer deler med stålkanter. • Bare bruk verktøy som er nevnt i brukerveiledningen til montering og håndtering av skjulet. • Bruk alltid arbeidshansker, vernebriller og lange ermer når du monterer eller utfører vedlikeholdsarbeid på skjulet. • Unngå å bruke gressklipper eller gresstrimmer inntil skjulet. • Bruk vernebriller, og følg alltid produsentens instruksjoner ved bruk av elektroverktøy. • Vask skjulet med en hageslange eller et mildt rengjøringsmiddel. Ikke bruk en stiv børste eller skuremidler, inkludert avfettingsmidler og olje- eller acetonbaserte rengjøringsmidler, da disse kan sette flekker eller skade skjulet. • Ikke oppbevar varme gjenstander, som nylig brukte griller eller blåselamper, eller flyktige kjemikalier i skjulet. • Unngå å lene tunge gjenstander mot veggene, da dette kan forårsake skjevheter. • Hold taket fritt for opphoping av snø og løv. Store snømengder på taket kan skade skjulet og gjøre det utrygt å gå inn i. • Vindretning er en viktig faktor å vurdere ved plassering av skjulet. Unngå plassering der det blåser mye generelt, og spesielt på dørsiden. Hold dørene lukket og låst når skjulet ikke er i bruk for å forhindre vindskade. • Ikke stå på taket. • Ta kontakt med lokale myndigheter for å finne ut om det er nødvendig med tillatelse for å sette opp skjulet. | **HOITO- JA TURVALLISUUSOHJEET:** • Vaja on tarkoitettu ainoastaan varastointiin. Sitä ei ole suunniteltu asuinkäyttöön. • On erittäin suositeltavaa varmistaa vajan kiinnitys poraamalla reiät vajan lattiaan (ennalta merkittyihin kohtiin) ja kiinnittämällä vaja sopivilla ruuveilla kiinteään esineeseen tai maahan niiden kautta (ruuvit eivät sisälly toimitukseen). • Älä kokoa vajaa tuulisella tai kylmällä ilmalla. • Tarkista ajoittain, että vaja on vakaa ja suorassa. • Ole varovainen käsitellessäsi teräskulmia. • Käytä ainoastaan ohjeessa kuvattuja työkaluja vajan kokoamiseen ja käsittelyyn. • Käytä aina työkäsineitä, suojalaseja ja pitkähihaisia työvaatteita vajan kokoamisen ja huoltotoimenpiteiden aikana. • Vältä ruohonleikkurin tai siimaleikkurin käyttöä vajan läheisyydessä. • Käytä suojalaseja ja noudata aina valmistajan ohjeita, kun käytät sähkötyökaluja. • Pese vaja puutarhaletkulla tai miedolla pesuaineella. Älä käytä kovaa harjaa tai hankaavia puhdistusaineita. Älä käytä myöskään rasvanpoistoon tarkoitettuja öljy- tai asetonipohjaisia puhdistusaineita, sillä ne saattavat tahrata tai vahingoittaa vajaa. • Älä säilytä vajassa kuumia tavaroita, kuten äskettäin käytettyä grilliä tai puhalluslamppua. Älä säilytä vajassa myöskään haihtuvia kemikaaleja. • Vältä painavien esineiden säilyttämistä seiniä vasten, sillä ne voivat aiheuttaa vääntymistä. • Pidä katto puhtaana lumesta ja lehditä. Suuret lumimäärät katolla voivat vaurioittaa vajaa ja vajaan meneminen saattaa olla vaarallista. • Tuulen suunta on tärkeä tekijä vajan sijaintipaikkaa suunniteltaessa. Pyri minimoimaan altistuminen tuulelle, etenkin oven puolella. Pidä ovet suljettuina ja lukittuina kun vaja ei ole käytössä estääksesi tuulen aiheuttamia vaurioita. • Älä seiso katolla. • Ota yhteyttä paikallisiin viranomaisiin tarkistaaksesi, tarvitaanko vajan pystyttämiseen rakennuslupa. | **RETNINGSLINJER FOR PLEJE OG SIKKERHED:** • Skuret er kun beregnet til opbevaring. Det er ikke designet til beboelse. • Det anbefales at sikre skuret til et ubevægeligt objekt eller fastgøre det til jorden ved at bore huller i skurets gulv (på de markerede steder) og indsætte de rette skruer i jorden (skruer medfølger ikke). • Forsøg ikke at samle skuret på blæsende eller kolde dage. • Undersøg jævnligt skuret for at sikre, at det er stabilt, og at stedet er nivelleret.• Vær forsigtig ved håndtering af dele med stålkanter. • Ved samling eller håndtering af skuret må der kun bruges det værktøj, der er oplistet i brugsvejledningen. • Brug altid arbejdshandsker, sikkerhedsbriller og lange ærmer, når du samler eller vedligeholder dit skur. • Undgå brug af plæneklipper eller mekanisk le nær skuret. • Brug sikkerhedsbriller, og følg altid producentens anvisninger, når du bruger el-værktøj. • Vask skuret med en haveslange eller et mildt rengøringsmiddel. Undgå at bruge en stiv børste eller slibende rengøringsmidler, herunder affedtningsmidler og olie- eller acetone-baserede rengøringsmidler, da disse kan skjolde eller beskadige skuret. • Undlad at opbevare varme genstande, såsom nyligt bruget grill og blæselamper og flygtige kemikalier, i skuret. • Undgå at stille tunge genstande op mod skuret, da dette kan medføre deformation. • Hold taget fri for ophobet sne og blade. Store mængder sne på taget kan skade skuret, hvilket gør det usikkert at gå ind i. • Vindretning er en vigtig faktor at overveje, når du bestemmer skurets placering. Reducer eksponeringen til vind generelt og særligt på dørsiden. Hold døre lukkede og låste, når skuret ikke er i brug, for at undgå vindskader. • Stå ikke på taget. • Kontakt de lokale myndigheder, for at høre om der kræves tilladelse til at rejse skuret. | **SKÖTSEL- OCH SÄKERHETSANVISNINGAR:** • Skjulet är endast avsett för förvaring. Det är inte avsett som bostad. • Vi rekommenderar starkt att skjulet säkras till ett fast föremål eller förankras i marken genom att borra hål i skjulets dörr (vid de förmarkerade ställena) och montera lämpliga skruvar i grunden (skruvar ingår inte). • Utför inte montering under blåsiga eller kalla dagar. • Kontrollera regelbundet skjulet för att säkerställa att det är stabilt och att platsen är nivåutjämnad. • Var försiktig när du hanterar delar med stålkanter. • Använd vid montering eller hantering av skjulet endast de verktyg som anges i bruksanvisningen. • Bär alltid arbetshandskar, skyddsglasögon och långärmat vid montering eller underhåll av skjulet. • Undvik att använda gräsklippare eller grästrimmer nära skjulet. • Använd skyddsglasögon och följ alltid tillverkarens anvisningar när du använder elektriska verktyg. • Tvätta skjulet med en trädgårdsslang eller ett milt rengöringsmedel. Använd inte en hård borste eller rengöringsmedel med slipmedel, till exempel avfettningsmedel och olje- eller acetonbaserade rengöringsmedel, eftersom dessa kan missfärga eller skada skjulet. • Förvara inte heta objekt, t.ex. nyligen använda grillar och skärbrännare, eller flyktiga kemikalier i skjulet. • Undvik att placera tunga föremål lutade mot väggarna, eftersom det kan göra skjulet skevt. • Håll taket rent från snö och löv. Stora mängder snö på taket kan skada skjulet och göra det osäkert att gå in i. • Den förhärskande vindriktningen är en viktig faktor att beakta när du bestämmer var skjulet ska placeras. Minska vindexponering för skjulet i allmänhet och för dörrsidan i synnerhet. Håll för att förhindra vindskador dörrarna stängda och låsta när skjulet inte används. • Stå inte på taket. • Kontakta dina lokala myndigheter för att kontrollera om det krävs tillstånd för att uppföra skjulet.

OGRANICZONA GWARANCJA DOŻYWOTNIA. Schowek narzędziowy Keter („Produkt") wykonano z wysokiej jakości surowców wtórnych pod ścisłą kontrolą i nadzorem. W przypadku problemów z Produktem, reklamacje proszę zgłaszać do działu obsługi klienta firmy Keter na naszej stronie internetowej (www.keter.com) lub telefonicznie. Niniejsza gwarancja obejmuje wady wykonania lub wady materiałowe i obowiązuje na czas nieokreślony od dnia pierwotnego zakupu detalicznego. (Przez "wady" rozumie się niedoskonałości przeszkadzające w użytkowaniu Produktu). W takim przypadku, konsument zezwoli firmie Keter lub reprezentującej ją osobie sprawdzić i/lub przetestować rzekomo wadliwy produkt w laboratorium Keter lub w dowolnym innym miejscu wybranym według wyłącznego uznania firmy Keter. Niniejsza gwarancja nie obejmuje defektów powstałych w wyniku zwykłej eksploatacji, w tym między innymi rys, zadrapań lub pęknięć powstałych w trakcie użytkowania produktu, odbarwień lub wyblaknięcia kolorów, rdzewienia, skutków niewłaściwego użytkowania, nadużyć, zaniedbań, modyfikacji, malowania, przesuwania, transportu lub przemieszczania Produktu, działania „siły wyższej", w tym między innymi opadów gradu, burzy, zalania i pożaru, a także szkód wynikowych lub następczych. Montaż i obchodzenie się z produktem w sposób niezgodny z zaleceniami, wytycznymi i ograniczeniami określonymi w instrukcji użytkowania Produktu, a także jego zastosowanie do celów komercyjnych lub publicznych, unieważniają niniejszą gwarancję. Firma Keter nie ponosi odpowiedzialności za żadne szkody poniesione przez konsumenta i/lub osoby trzecie lub za uszkodzenie bądź utratę przedmiotów znajdujących się wewnątrz lub w pobliżu domku ogrodowego. Po przedstawieniu dowodu zakupu i dowodów wadliwości reklamowanego produktu, z zastrzeżeniem terminowego zgłoszenia reklamacji, Keter, według własnego uznania, wymieni wadliwe części Produktu lub zwróci proporcjonalną część ceny zakupu obliczoną metodą amortyzacji liniowej, zakładając roczną amortyzację w wysokości 10% i zachowanie 10% przez cały okres gwarancji. | **KORLÁTOZOTT ÉLETFOGYTIGLANI GARANCIA.** Keter szerszámtároló („Termék") magas minőségű másodlagos nyersanyagokból készült, a szigorú ellenőrzés mellett. A Termék alkalmazása felmerült probléma esetén a panaszokat a weboldalunkon található Keter vevőszolgálati osztályánál vagy telefonon be lehet jelenteni. A jelen garancia anyaghibákra és kivitelezési hibákra terjed ki és a termék eredeti kiskereskedelmi megvásárlásától határozatlan időre érvényes. (A „hibák" alatt ilyen hiányosságok értendők, amelyek megakadályozzák a Termék helyes használatát). Ilyen esetben a fogyasztó beleegyezik, hogy a Keter cég vagy a képviselője ellenőrizze és/vagy megvizsgálja a hibásként bejelent terméket a Keter laboratóriumában vagy bármilyen más, kizárólag a Keter döntése szerint kiválasztott helyén. A jelen garancia nem terjed ki ilyen hibákra, amelyek a szokásos üzemeltetés eredményei, ideértve a termék használata alatt keletkezett karcolásokat, töréseket vagy repedéseket, elszíneződéseket vagy a színek fakulását, rozsdásodást, a Termék helytelen üzemeltetésének, túlterhelésének, elhanyagolásának, módosításának, festésének, eltolásának, szállításának vagy mozgásának eredményeit, a vis maior esetek következményeit, ideértve többek között jégesőt, vihart, víz betörést és tűzvészt, valamint a közvetett hibákra sem. A termék ilyen felszerelése és üzemeltetése, amely nem felel meg a Termék használati útmutatójában meghatározott javaslatoknak, utasításoknak és korlátozásoknak, valamint a köz- és kereskedelmi szolgáltatások nyújtása céljából történő alkalmazása a jelen garancia érvénytelenítéséhez vezet. A Keter cég nem vállalja felelősséget a fogyasztót és/vagy harmadik személyeket terhelő károkért, illetve a kerti házban vagy a közelében levő tárgyak sérüléséért vagy elvesztéséért. A panasz tárgyát képező termék hibája és a vásárlását igazoló számla bemutatása után, a reklamáció megfelelő bejelentési idejének fenntartása mellett, Keter, a saját megítélése szerint, a Termék hibás részeit kicseréli vagy a vásárlási ár lineáris amortizáció szerint kiszámolt arányos részét visszaadja, feltéve 10% nagyságú éves amortizációt és 10% feltartását a garancia teljes érvényességi ideje alatt. | **OMEZENÁ DOŽIVOTNÍ ZÁRUKA.** Kůlna na nařadi Keter („Produkt") je vyroben z vysoce kvalitních druhotných surovin pod přísnou kontrolou a dozorem. Reklamace v případě problémů s Produktem nahlašujte prosím v oddělení zákaznické podpory firmy Keter na naší webové stránce (www.keter.com) nebo telefonicky. Tato záruka se vztahuje na výrobní nebo materiálové vady a platí po neomezenou dobu ode dne první maloobchodní koupě. („Vadami" se rozumí vady, které překážejí při používání Produktu). W takovém případě spotřebitel dovolí firmě Keter nebo osobě, která ji zastupuje, aby zkontrolovala a/nebo vyzkoušela údajný vadný produkt v laboratoři Keter nebo na jiném libovolném místě zvoleném podle vlastního uvážení firmy Keter. Tato záruka se nevztahuje na vady vzniklé v důsledku běžného používání, včetně rýh, škrábanců nebo prasklin vzniklých během používání produktu, změnu zbarvení nebo vyblednutí barev, rezivění, důsledky nesprávného používání, zneužití, nedbalosti, úprav, nátěru, posunování, přepravy nebo přemístění Produktu, působení „vyšší moci", včetně mimo jiné krupobití, bouřky, zatopení a požáru, dále na výsledné a následné škody. Montáž a zacházení s produktem v rozporu s doporučeními, pokyny a omezeními uvedenými v návodu k použití Produktu, a také jeho využití ke komerčním nebo veřejným účelům mají za následek ztrátu platnosti této záruky. Firma Keter neodpovídá za žádné škody utrpěné spotřebitelem a/nebo třetími osobami ani za poškození nebo zničení předmětů nacházejících se uvnitř nebo v blízkosti zahradního domku. Po předložení dokladu o koupi a důkazů o vadnosti reklamovaného Produktu, s výhradou včasného nahlášení reklamace, Keter podle vlastního uznání vymění vadné části Produktu nebo vrátí úměrnou část kupní ceny vypočtenou metodou lineárního odpisování s předpokládaným ročním odpisem ve výši 10% a zachováním 10% po celou dobu záruky. | **OBMEDZENÁ DOŽIVOTNÁ ZÁRUKA.** Kolňa na naradie Keter („Výrobok") je vyrobených z kvalitných recyklovaných materiálov pod dôkladnou kontrolou a dohľadom. V prípade objavenia sa nejakých problémov s Výrobkom, reklamácie môžete nahlasovať zákazníckemu oddeleniu spoločnosti Keter, a to prostredníctvom našej webovej stránky (www.keter.com) alebo telefonicky. Táto záruka sa vzťahuje na výrobné chyby alebo chyby materiálu a platí počas celého obdobia používania výrobku (tzn. udeľuje sa na neurčitú lehotu) od dňa predaja konečnému konzumentovi. (Za „chyby" sa považujú také nedostatky a nedokonalosti, ktoré bránia používať Výrobok v súlade s jeho určením). V takom prípade, konzument dovolí spoločnosti Keter alebo oprávnenému zástupcovi spoločnosti Keter overiť a/alebo pretestovať údajne chybný výrobok v laboratóriu spoločnosti Keter alebo v ľubovoľnom inom mieste vybranom podľa výhradného uznania spoločnosti Keter. Táto záruka sa nevzťahuje na chyby (defekty) vzniknuté následkom bežného používania, nevzťahuje sa medzi inými na ryhy, škrabance alebo praskliny vzniknuté počas používania výrobku, na stratu farby alebo jej odtieňa, hrdzavenie, na následky nesprávneho používania, nedodržiavania úžitkových parametrov, zanedbania, úpravy, maľovanie, presúvanie, prepravu alebo premiestňovanie Výrobku, na pôsobenie „vyššej moci", vrátane následkov ľadovca, búrok, záplav a požiarov, ako aj na následné následky a škody vyvolané týmito skutočnosťami. Výrobok musí byť namontovaný a musí sa používať v súlade s pokynmi, odporúčaniami a obmedzeniami uvedenými v užívateľskej príručke Výrobku, a tiež sa nesmie používať na komerčné alebo verejné účely, v opačnom prípade táto záruka prestáva automaticky platiť. Spoločnosť Keter nenesie žiadnu zodpovednosť za škody spôsobené konzumentovi a/alebo tretím stranám, ani za poškodenia alebo straty predmetov nachádzajúcich sa vo vnútri alebo v blízkosti záhradného domčeka. Po predstavení dokladu potvrdzujúceho nákup a dôkazov potvrdzujúcich chybovosť výrobku, pričom musí byť dodržaná lehota nahlásenia reklamácie, spoločnosť Keter, podľa vlastného uznania, vymení chybné časti Výrobku alebo vráti proporcionálnu časť nákupnej ceny vypočítanej zohľadňujúc rovné amortizačné odpisy s predpokladanými ročnými odpismi vo výške 10% a so zachovaním 10% úrovne počas celej záručnej lehoty. | **OMEJENA DOŽIVLJENJSKA GARANCIJA.** Uta za orodje Keter (»Izdelek«) je izdelana iz visokokakovostnih recikliranih materialov, pod strogim nadzorom. V primeru težav z Izdelkom prosimo, da reklamacijo vložite na oddelku za podporo strankam podjetja Keter na naši spletni strani (www.keter.com) oz. preko telefona. Ta garancija zajema odpravljanje pomanjkljivosti v izdelavi ali materialu ter velja za nedoločen čas od datuma prvotnega nakupa. (»pomanjkljivost« se razlaga kot napaka, ki onemogoča uporabo Izdelka). V tem primeru stranka podjetju Keter ali njegovemu zastopniku omogoči preverjanje in/ali preskušanje domnevno pomanjkljivega izdelka v laboratoriju Keter ali v katerim koli drugem mestu, ki se izbira po presoji podjetja Keter. Ta garancija ne velja za defekte, ki so nastale med vsakodnevno uporabo, vključno s praskami, brazgotinami oz. razpokami, ki so nastale med uporabo izdelka, ne velja tudi za razbarvanja ali izpiranje barv, rjavenje, posledice neprimerne uporabe, zlorabe, malomarnosti, sprememb, barvanja, prestavljanja, prevoza ali premikanja Izdelka, delovanja »višje sile«, vključno s točo, nevihto, popravo in požarom, kot tudi za posledične ali posredne škode. Montaža in ravnanje z Izdelkom, ki sta v nasprotju s priporočili, smernicami in omejitvami, ki jih določajo navodila za uporabo, kot tudi uporaba Izdelka za komercialne namene razveljavijo to garancijo. Podjetje Keter ne odgovarja za katerekoli škode, ki so jih utrpele stranke in/ali tretje osebe, oz. za poškodovanje ali izgubo predmetov, ki so se nahajali znotraj ali v bližini vrtne hiške. Po predložitvi potrdila o nakupu ter dokazil pomanjkljivosti Izdelka, ob upoštevanju pravočasne oddaje reklamacije, podjetje Keter, po lastni presoji, zamenja pomanjkljive dele Izdelka oz. povrne sorazmeren del cene nakupa, izračunane na način linijske amortizacije, ob upoštevanju letne amortizacije v višini 10% ter ohranjevanje 10% med celotnim časom veljavnosti garancije. | **GARANȚIE PE VIAȚĂ LIMITATĂ.** Căsuța pentru unelte Keter („Produs") este realizată din materiale reciclabile de înaltă calitate, sub controlul și supravegherea strictă. În cazul problemelor cu Produsul, depuneți reclamații la departamentul pentru clienți al companiei Keter pe site-ul nostru (www.keter.com) sau prin telefon. Prezenta garanție acoperă defecte de manoperă sau defecte de materiale și este valabilă pe o perioadă nedeterminată de la data achiziției inițiale cu amănuntul. (Prin „defecte" se înțeleg imperfecțiunile care împiedică utilizarea Produsului). În astfel de caz, consumatorul va permite companiei Keter sau reprezentantului acesteia să verifice și/sau să testeze produsul pretins defect într-un laborator Keter sau într-un alt loc ales la discreția exclusivă a companiei Keter. Prezenta garanție nu acoperă defecte rezultate în urma utilizării normale, inclusiv zgârieturi sau crăpături apărute în timpul utilizării produsului, decolorări, modificări de culori, coroziuni, efectele utilizare necorespunzătoare, abuzului, neglijării, modificărilor vopsirii, mutării, transportului, deplasării de Produs, acționării „forței majore" inclusiv, printre altele, căderilor de grindină, furtunii, inundațiilor și incendiilor, precum și prejudiciile indirecte sau consecutive. Asamblarea și manipularea produsului într-un mod neconform cu recomandările, indicațiile și restricții stabilite în instrucțiunile de utilizare a Produsului, precum și utilizarea acestuia în scopuri comerciale sau publice duce la anularea acestei garanții. Compania Keter nu este răspunzătoare pentru prejudicii suferite de consumator și/sau persoane terțe sau pentru deteriorări sau pierderi de obiecte aflate în interiorul sau în apropierea căsuței de grădină. După prezentarea dovezii de cumpărare și a dovezilor privind defectul produsului supus reclamației, compania Keter, după cum consideră de cuviință, va înlocui piesele defecte ale Produsului sau va restitui partea proporțională a prețului de cumpărare calculată prin metoda de amortizare liniară presupunând amortizarea anuală în valoare de 10% și păstrare de 10% în întreaga perioada de garanție. | **OGRANIČENO DOŽIVOTNO JAMSTVO.** Skrovište za alat Keter („Proizvod") je izrađena pod strogom kontrolom i nadzorom od sekundarnih sirovina visoke kvalitete. U slučaju problema s Proizvodom, reklamacije se podnose Odjelu za usluživanje klijenata tvrtke Keter na našoj web stranici (www.keter.com) ili putem telefona. Ovo jamstvo obuhvata nedostatke izrade ili nedostatke materijala, a vrijedi na neodređeno vrijeme od datuma prvobitne maloprodajne kupnje. (Pod terminom „nedostatke" podrazumijevaju se nepravilnosti koje otežavaju korištenje Proizvoda). U takvom slučaju potrošač će dozvoliti tvrtki Keter ili osobi koja je zastupa da provjeri i/ili testira robu s navodnom greškom u laboratoriju Keter ili bilo kojem drugom mjestu izabranom prema isključivoj volji tvrtke Keter. Ovo jamstvo ne obuhvata oštećenja nastala uslijed normalnog korištenja, između ostalog crte, ogrebotine, puknuća nastala tijekom korištenja proizvoda, promjene boje ili izblijedjele boje, hrđu, posljedice neodgovarajućeg korištenja, uporabe u nedozvoljene svrhe, nemara, modifikacija, bojenja, pomjeranja, transporta ili premještanja Proizvoda, „više sile", između ostalog padavine tuča, oluja, plavljenja ili požara, a također posljedičnih ili sekundarnih šteta. Montaža i uporaba proizvoda na način koji nije u skladu s preporukama, uputama i ograničenjima koja su određena u uputama za uporabu Proizvoda, kao i primjena Proizvoda u komercijalne i javne svrhe dovode do gubitka ovog jamstva. Tvrtka Keter ne snosi odgovornost ni za kakve štete koje je pretrpio potrošač i/ili treće osobe ili za oštećenje ili gubitak predmeta koji se nalaze unutar kućice ili u blizini iste. Nakon predaje dokaza o kupnji i dokaza o nedostacima proizvoda za koji se podnosi reklamacija, pod uvjetom da je reklamacija podnesena u propisanom roku, Keter će - prema vlastitoj ocjeni - zamijeniti dijelove s nedostacima proizvoda ili vratiti razmjerni dio kupovne cijene obračunate metodom linearne amortizacije kod koje postotak godišnje amortizacije iznosi 10% , dok se ostatak od 10% čuva u cijelom jamstvenom roku. | **OGRANIČENA DOŽIVOTNA GARANCIJA.** Skladište za alat Keter („Proizvod") je izrađena pod strogom kontrolom i nadzorom od sekundarnih sirovina visokog kvaliteta. U slučaju problema sa Proizvodom, reklamacije se podnose Odeljenju za usluživanje kupaca firme Keter na našoj web stranici (www.keter.com) ili putem telefona. Ova garancija obuhvata nedostatke izrade ili nedostatke materijala, a važi na neodređeno vreme od datuma prvobitne maloprodajne kupovine. (Pod terminom „nedostatke" podrazumevaju se nepravilnosti koje otežavaju korišćenje Proizvoda). U takvom slučaju potrošač će dozvoliti firmi Keter ili licu koje je zastupa da proveri i/ili testira robu sa navodnom greškom u laboratorijumu Keter ili bilo kojem drugom mestu izabranom prema isključivoj volji firme Keter. Ova garancija ne obuhvata oštećenja nastala usled normalnog korišćenja, između ostalog crte, ogrebotine, pukotine nastale tokom korišćenja proizvoda, promene boje ili izbledele boje, rđu, posledice neodgovarajućeg korišćenja, upotrebe u nedozvoljene svrhe, nemara, modifikacija, bojenja, pomeranja, transporta ili premeštanja Proizvoda, „više sile", između ostalog padavine grada, oluja, plavljenja ili požara, a također posledičnih ili sekundarnih šteta. Montaža i upotreba proizvoda na način koji nije u skladu sa preporukama, uputama i ograničenjima koja su određena u uputama za upotrebu Proizvoda, kao

i primena Proizvoda u komercijalne i javne svrhe dovode do gubitka ove garancije. Firma Keter ne snosi odgovornost ni za kakve štete koje je pretrpio potrošač i/ili treće osobe ili za oštećenje ili gubitak predmeta koji se nalaze unutar kućice ili u blizini iste. Nakon predaje dokaza o kupovini i dokaza o nedostacima Proizvoda za koji se podnosi reklamacija, pod uslovom da je reklamacija podneta u propisanom roku, Keter će - prema sopstvenoj oceni - zameniti delove sa nedostacima proizvoda ili vratiti srazmerni deo kupovne cene obračunate metodom linearne amortizacije kod koje postotak godišnje amortizacije iznosi 10% , dok se ostatak od 10% čuva u celom garantnom roku. | **RIBOTA GARANTIJA VISAM EKSPLOATACIJOS LAIKOTARPIUI.** Įrankių slėptuvė Keter („Produktas“) pagamintas iš aukštos kokybės antrinių žaliavų, taikant griežtą kontrolę ir priežiūrą. Iškilus problemoms su Produktu, skundai turi būti pateikiami įmonės Keter klientų aptarnavimo skyriui mūsų interneto svetainėje (www.keter.com) arba telefonu. Ši garantija taikoma gamybos ir medžiagos defektams ir galioja neribotam laikui nuo pirmojo pirkimo mažmeninės prekybos vietoje dienos. (sąvoka „defektai“ suprantama kaip trūkumai, kurie trukdo naudotis Produktu). Tokiu atveju vartotojas leis įmonei Keter ar jai atstovaujančiam asmeniui patikrinti ir/ar išbandyti tariamai brokuotą produktą Keter laboratorijoje arba bet kurioje kitoje įmonės Keter pasirinktoje vietoje. Ši garantija netaikoma defektams, atsiradusiems dėl įprastos eksploatacijos, įskaitant, be kita ko, plyšius, įbrėžimus ar įtrūkimus, atsiradusius naudojant produktą, spalvų pokyčius ar spalvų nublukimą, rūdijimą, netinkamo naudojimo, piktnaudžiavimo, aplaidumo, modifikavimo, dažymo, perstūmimo, transportavimo ar perkėlimo pasekmes, nenugalimos jėgos aplinkybes, įskaitant, be kita ko, krušą, audrą, užtvindymą ir gaisrą, ir pasekminius ir tolesnius nuostolius. Garantija netenka galios montuojant ar naudojant produktą, nesilaikant Produkto naudojimo instrukcijoje pateiktų nurodymų, rekomendacijų ir apribojimų, ir naudojant Produktą komerciniais ar viešaisiais tikslais. Įmonė Keter neatsako už jokius nuostolius, kuriuos patyrė vartotojas ir/tretieji asmenys arba už daiktų, esančių sodo namelio viduje ar šalia jo, gedimus ar praradimą. Pateikus pirkimo dokumentą ir defektą įrodančius dokumentus, laikantis skundo pateikimo termino, Keter, pagal savo nuožiūrą, pakeis brokuotas Produkto dalis arba grąžins proporcingą pirkimo kainos dalį, apskaičiuotą taikant tiesinį nusidėvėjimą, kur metinė nusidėvėjimo norma 10%, išlaikant 10% visą garantijos laikotarpį. | **IEROBEŽOTA MŪŽA GARANTIJA.** Instrumentu glabātuve Keter („Produkts”) ir izgatavota no augstas kvalitātes otrreizējām izejvielām stingrā kontrolē un uzraudzībā. Ja rodas problēmas ar Produktu, sūdzības jāiesniedz firmas Keter klientu apkalpošanas nodaļai mūsu tīmekļa vietnē (www.keter.com) vai pa tālruni. Šī garantija attiecas uz ražošanas un materiālu defektiem un ir spēkā uz nenoteiktu laiku no pirmās iegādes dienas mazumtirdzniecības punktā. (jēdziens „defekti” attiecas uz nepilnībām, kas traucē izmantot Produktu). Tādā gadījumā, patērētājs ļaus firmai Keter vai tās pārstāvim pārbaudīt un/vai izmēģināt iespējami bojātu produktu Keter laboratorijā vai jebkurā citā firmas Keter izvēlētajā vietā. Šī garantija nesedz defektus, kas radušies normālas ekspluatācijas gaitā, tostarp, bet ne tikai: lūzumus, plīsumus, skrāpējumus, kas radušies produkta lietošanas rezultātā, krāsas izmaiņas vai izbalējumu, rūsēšanu, nepareizas, ļaunprātīgas izmantošanas, nolaidības, modifikācijas, krāsošanas, vilkšanas, transportēšanas vai pārvietošanas sekas, nepārvaramas varas apstākļus, tostarp krusu, vētru, plūdus un ugunsgrēku, kā arī izrietošus un secīgus zaudējumus. Garantija kļūst nederīga montējot vai lietojot produktu neatbilstoši lietošanas instrukcijā sniegtajiem norādījumiem, rekomendācijām un ierobežojumiem, vai lietojot produktu komerciāliem vai sabiedriskiem nolūkiem. Firma Keter neatbild par jebkādiem zaudējumiem, kas nodarīti patērētājiem un/vai trešajām personām vai priekšmetu, kas atrodas dārza mājas iekšā vai tās tuvumā, bojājumiem vai nozaudēšanu. Pēc pirkuma dokumenta un defektu pierādījumu iesniegšanas, ievērojot sūdzības iesniegšanas termiņu, Keter, pēc savas izvēles, nomaina bojātas Produkta daļas vai atgriež proporcionālu daļu no iegādes cenas, kas aprēķināta izmantojot lineāro nolietojuma metodi, kur gada nolietojuma likme ir 10%, un saglabājot 10% visā garantijas periodā. | **PIIRATUD ELUAEGNE GARANTII.** Tooriistakuur Keter („Toode”) on valmistatud kvaliteetsetest sekundaartoorainetest range kontrolli ja järelevalve all. Juhul, kui Teil tekivad probleemid Toote kasutamisega, saatke veateade firma Keter klienditeeninduse osakonda meie veebilehe (www.keter.com) kaudu või telefoni teel. Käesolev garantii hõlmab tootmis- ja materjalivigu ja kehtib piiramatu aja jooksul alates esmase jaeostu kuupäevast. („Vigade” all mõistetakse Toote kasutamist takistavaid defekte). Sellisel juhul peab tarbija lubama kontrollida ja/või testida väidetavalt defektset toodet firma Keter või seda esindava isiku poolt Keter laboris või muus kohas, mille valiku üle otsustab ainuüksi firma Keter. Käesolev garantii ei hõlma defekte, mis on tekkinud tavakasutamise tagajärjel, sh pragusid, kriimustusi või lõhesid, mis on tekkinud toote kasutamise käigus, värvimuutusi või pleekinud värvi, roosteplekke, ebaõige kasutamise, hooletuse, toote muutuste, värvimise, lükkamise, teisaldamise, transpordi tagajärgi, „vääramatu jõu”, sh rahe, tormi, üleujutuse ja tulekahju tagajärgi ning ka põhjuslikke või kaudseid kahjusid. Toote paigaldamine või toote kasutamine, mis on vastuolus Toote kasutusjuhendis sätestatud soovituste, juhiste ja piirangutega ning selle kasutamine ärilisel või ühiskondlikul eesmärgil muudab käesoleva garantii kehtetuks. Firma Keter ei vastuta tarbija ja/või kolmandate isikute poolt kantud kahjude eest või aiamaja sees või läheduses olevate esemete kahjustuse või kaotuse eest. Firma Keter, pärast ostutõendi ja reklameeritava toote defektide tõendite esitamist, vahetab, oma äranägemise järgi, välja kas Toote defektsed osad või tagastab proportsionaalse osa ostuhinnast, mis arvutatakse välja lineaarse kulumiarvestuse meetodi alusel, eeldades, et aastane amortisatsioonimäär on 10%, mis säilib kogu garantiiperioodi kestel. | **ОБМЕЖЕНА ДОВІЧНА ГАРАНТІЯ.** Схованка для інструментів «Кетер» («Продукт») виконано з високоякісної вторсировини під суворим наглядом і контролем. У випадку проблем з Продуктом рекламації просимо вносити у відділ обслуговування клієнта компанії «Кетер» на нашому веб-сайті (www.keter.com) або по телефону. Ця гарантія розповсюджується на дефекти виконання або матеріалу і діє без обмеження строку від дати першої роздрібної закупівлі. (Під «дефектами» розуміємо недосконалості, які заважають у користуванні Продуктом). В такому випадку споживач дозволить компанії «Кетер» або особі, яка діє від її імені, перевірити і/або виконати тест зголошеного як дефектний продукту в лабораторії «Кетер» або будь-якому місці, яке вибирає на власний розсудок тільки компанія «Кетер». Ця гарантія не розповсюджується на дефекти, які появляються при нормальному користуванні, зокрема риски, подряпини або тріщини, які появляються при користуванні продуктом, плям чи блякнення кольорів, їржа, наслідки неправильного користування, зловживання, занедбання, модифікації, малювання, пересування, транспортування або переміщення Продукту, дії форс-мажорних обставин, зокрема, опади граду, бурі, заливання, пожежі, а також шкоди, які є їх наслідком або з них випливають. Монтаж та поводження з продуктом з порушенням рекомендацій, вказівок та обмежень, вказаних в в інструкції з користування Продуктом, а також його застосування у комерційних чи публічних цілях анулюють цю гарантію. Компанія «Кетер» не несе відповідальності за жодні шкоди, яких зазнав користувач і/або треті особи, або за пошкодження чи втрату предметів, які знаходилися всередині чи поблизу садового домика. Після пред'явлення доказу покупки і доказів дефектності товару, щодо якого зголошується рекламація, з застереженням строку внесення рекламації, «Кетер», на власний розсуд, замінить дефектні деталі Продукту або поверне пропорційну частину ціни покупки, обраховану за методом лінійної амортизації, приймаючи річну амортизацію в розмірі 10% і збереження 10% протягом усього строку гарантії. | **ОГРАНИЧЕННА ПОЖИЗНЕННАЯ ГАРАНТИЯ.** Тайник для инструментов Keter («Продукт») изготовлен из высококачественного вторичного сырья под строгим контролем и надзором. В случае проблем с Продуктом претензии следует подавать в отдел клиентского обслуживания компании Keter на нашем Интернет-сайте (www.keter.com) или по телефону. Настоящая гарантия распространяется на дефекты изготовления или материалов и действует в течение неопределенного срока от даты первоначальной розничной покупки. (Под «дефектами» понимаются несовершенства, препятствующие использованию Продукта). В этом случае потребитель разрешает компании Keter или представляющему ее лицу проверить и/или протестировать предположительно дефектный продукт в лаборатории Keter или в любом другом месте, выбранном по собственному усмотрению компанией Keter. Настоящая гарантия не распространяется на дефекты, возникшие в результате обычной эксплуатации, в том числе, царапины, следы или трещины, возникшие во время эксплуатации продукта, выцветания или блеклости цветов, ржавчины, последствий ненадлежащей эксплуатации, чрезмерной эксплуатации, пренебрежения, модификаций, окраски, передвижения, транспортировки или перемещения Продукта, действия обстоятельств непреодолимый силы, в том числе, града, бури, заливания и пожара, а также последующего или вторичного ущерба. Монтаж и обращение с продуктом способом, не соответствующим рекомендациям, указаниям и ограничениям, содержащимся в руководстве по эксплуатации Продукта, а также его использование в коммерческих или общественных целях, аннулируют настоящую гарантию. Компания Keter не несет ответственности за какой-либо ущерб, понесенный потребителем и/или третьими лицами или за повреждение или потерю предметов, находящихся внутри или вблизи садового домика. После предоставления квитанции на покупку и подтверждений неисправности продукта, по которому предъявляется претензия, при условии своевременной подачи претензии, Keter, по собственному усмотрению, заменит неисправные детали Продукта или вернет пропорциональную часть стоимости покупки, рассчитанную по методу линейной амортизации, с учетом годовой амортизации в размере 10% и сохранения 10% в течение всего гарантийного срока. | **ОГРАНИЧЕНА ДОЖИВОТНА ГАРАНЦИЯ.** Хранилището за инструменти „Кетер“ („Продуктът”) е изработен от висококачествени вторични суровини при строг контрол и надзор. В случай, че възникне проблем с продукта насочвайте рекламациите си към отдела за обслужване на клиентите на фирма „Кетер“ на нашата интернет страница (www.keter.com) или се обадете по телефона. Настоящата гаранция обхваща производствени дефекти или дефекти на материала и важи за неопределено време от датата на първоначалната покупка на дребно. (Под „дефекти‘ се разбира несъвършенства, които пречат при експлоатацията на Продукта). В този случай, потребителят позволява на фирма „Кетер“ или неин представител да провери и/или тества определения като дефектен продукт в лабораторията на „Кетер“ или на избрано по усмотрение на фирма „Кетер“ място. Настоящата гаранция не включва дефекти, настъпили в резултат на обичайна експлоатация, в това число надраскания, охлузвания или напуквания, възникнали по време на употребата на продукта, избледняване или промяна на цветовете, ръждясване, последствия от неуместна експлоатация, злоупотреба, занемаряване, модифициране, боядисване, избутване, превозване или преместване на Продукта, излагане на стихийни бедствия, в това число градушка, урагани, наводнения и пожари и от нанесените щетите в последствие. Монтаж и отношение към продукта по начин, несъответстващ на препоръките, насоките и ограниченията, посочени в инструкцията за експлоатация на Продукта, както и използването му за комерсиални или обществени цели, правят недействителна настоящата гаранция. Фирма „Кетер“ не носи отговорност за никакви щети, претърпени от потребителя и/или трети лица, или за увреждане или загуба на предметите, намиращи се вътре или в близост до градинската къщичка. След представяне на доказателство за покупка и доказателство за дефекта на продукта, който е обявен за рекламация, при спазване на срока за обявяване на рекламацията, „Кетер“ по собствена преценка ще замени дефектните части на Продукта или ще върне пропорционална част от цената за покупката, пресметната по метода на линейната амортизация, като заложената годишна амортизация е в размер на 10% и се запазва 10% през целия гаранционен период. | **BEGRENSET LIVSTIDSGARANTI.** Keter-skjulet ditt («produktet») er produsert av resirkulerbare materialer av høy kvalitet under streng kontroll og tilsyn. Skulle det oppstå et problem med produktet, kan du reklamere til Keters kundeservice på nettstedet vårt (www.keter.com) eller via telefon. Denne garantien dekker feil på produktet som skyldes feil i produksjonen eller materialene i ubegrenset tid fra datoen for det opprinnelige kjøpet. (Ordet «feil» defineres som defekter som svekker bruken av produktet). I et slikt tilfelle skal forbrukeren la Keter eller en person på Keters vegne inspisere og/eller teste det påstått defekte produktet på Keters laboratorium eller et annet sted etter Keters eget valg. Denne garantien dekker ikke defekter som kommer av normal slitasje, herunder, men ikke begrenset til, oppskraping, riper eller sprekker som er oppstått ved bruk, misfarging eller falming, rusting, ufornuftig bruk, misbruk, skjødesløshet, endringer, maling, flytting eller transport av produktet, «naturkatastrofer», inkludert, men ikke begrenset til, hagl, alle typer uvær, flom og brann samt følgeskader. Montering og håndtering som ikke er i samsvar med anbefalingene, retningslinjene og restriksjonene som er beskrevet i produktets brukerveiledning, samt kommersielt eller offentlig bruk, opphever garantien. Keter er ikke ansvarlig for skader som forbrukeren og/eller tredjeparter pådrar seg, eller skade på eller tap av gjenstander inne i eller nær skjulet. Når kjøpsbevis og bevis for den påståtte feilen ved produktet sendes inn, og avhengig av om feilen er rapportert innen rimelig tid, vil Keter etter eget skjønn erstatte defekte deler av produktet, eller refundere en forholdsmessig del av kjøpesummen i henhold til en rettlinjet verdiforringelse. Verdien går ned med 10% per år og holder seg på 10% så lenge garantien varer. | **RAJOITETTU ELINIKÄINEN TAKUU.** Keter-vaja („tuote”) on valmistettu korkealaatuisista, kierrätettävistä materiaaleista huolellisen ohjauksen ja valvonnan alla. Jos tuotteessa ilmenee ongelmia, ota yhteyttä Keterin asiakaspalveluun osoitteessa (www.keter.com) tai puhelimitse. Tämä takuu kattaa tuotteiden valmistuksesta aiheutuneet viat ja vialliset materiaalit rajoittamattomaksi ajaksi alkuperäisestä ostopäivästä alkaen. (Termi „viat” tarkoittaa puutteita, jotka heikentävät tuotteen käyttöä). Tällaisessa tapauksessa kuluttajan on annettava Keterin tai kenen tahansa heidän edustajansa tutkia ja/tai testata kyseinen viallinen tuote Keterin laboratoriossa tai jossakin muussa paikassa Keterin harkintavallan mukaan. Tämä takuu ei kata

vikoja, jotka johtuvat normaalista kulumisesta mukaan lukien, mutta ei niihin rajoittuen, käytöstä aiheutuva hankaus, naarmut tai murtumat, värjääntyminen tai värin haalistuminen, ruostuminen, kohtuuton käyttö, väärinkäyttö, laiminlyönti, muutokset, maalaus, liikuttaminen, kuljetus tai siirtäminen, „luonnonilmiöt" mukaan lukien, mutta ei niihin rajoittuen, rakeet, mikä tahansa myrsky, tulva ja tulipalo sekä näistä aiheutuvat välilliset ja satunnaiset vahingot. Tuotteen käyttöohjeessa kuvattujen ohjeiden ja rajoitusten sekä suositusten vastainen kokoaminen ja käsittely sekä käyttö kaupallisiin tai julkisiin tarkoituksiin aiheuttaa takuun raukeamisen. Keter ei ole vastuussa vahingoista, jotka aiheutuvat kuluttajalle ja/tai kolmansille osapuolille eikä esineiden vahingoittumisesta tai katoamisesta vajan sisällä tai sen läheisyydessä. Jos ostotodistus ja todisteet väitetyistä vioista toimitetaan ja ilmoitetaan Keterille kohtuullisen ajan kuluessa, Keter toimittaa oman harkintansa mukaan korvaavat osat tuotteen virheellisten osien tilalle tai palauttaa osan hankintahinnasta tasapoistoin arvon alentuessa 10% vuosittain, ja on lopulta 10% takuuajan loppuun. | **BEGRÆNSET LIVSTIDSGARANTI.** Dit Keter-skur („Produktet") er fremstillet af genanvendelige materialer i høj kvalitet under streng kontrol og tilsyn. Skulle der opstå et problem med Produktet, bedes du henvende dig til Keters kundeservice via vores hjemmeside (www.keter.com) eller pr. telefon. Denne garanti dækker produktfejl, der skyldes defekter i fremstillingsprocessen eller materialerne, i en ubegrænset periode fra datoen for det oprindelige køb. (Udtrykket „defekter" defineres som ufuldkommenheder, der forringer brugen af Produktet). I et sådant tilfælde skal forbrugeren lade Keter, eller andre på deres vegne, undersøge og/eller teste det påståede defekte produkt i Keters laboratorie, eller ethvert andet sted, efter Keters eget skøn. Denne garanti dækker ikke defekter, der er resultat af normalt slid, inklusive men ikke begrænset til, ridser, skrammer eller frakturer opstået under brug, misfarvning eller falmning, rustning, urimeligt brug, misbrug, mislighold, ændringer, maling, flytning, transport eller omplacering af Produktet, „naturlige hændelser," inklusive men ikke begrænset til, hagl, enhver form for storm, oversvømmelse og brand, og følgeskader eller hændelige skader. Samling og håndtering, der ikke er i overensstemmelse med anbefalingerne, retningslinjerne og restriktionerne som beskrevet i Produktets brugsvejledning samt brug til kommercielle eller offentlige applikationer, vil gøre denne garanti ugyldig. Keter er ikke ansvarlig for nogen skade forårsaget af forbrugeren og/eller tredjeparter eller skade på eller tab af genstande inden i eller nær skuret. Efter indsendelse af købsbevis og bevis på den påståede produktfejl og ved indberetning af fejlen i tide vil Keter, efter eget skøn, erstatte defekte dele af Produktet eller tilbagebetale en forholdsmæssig del af købsprisen til dig på basis af en lineær afskrivning. Værdien vil blive nedskrevet 10% hvert år og forblive på 10% i hele garantiperioden. | **BEGRÄNSAD LIVSTIDSGARANTI.** Ditt Keter skjul („Produkten") har tillverkats i högkvalitativa, återvinningsbara material under noggrann kontroll och övervakning. Om ett problem uppstår med Produkten, vänligen adressera alla klagomål/fordringar till Keters kundtjänst via vår hemsida (www.keter.com) eller via telefon. Denna garanti täcker produktfel som orsakats av brister i tillverkning eller material under obegränsad tid från datumet för detaljhandelsköpet. (Termen „defekter" definieras som brister som försämrar användningen av Produkten.) I sådana fall ska konsumenten låta Keter, eller någon på dess vägnar, inspektera och/eller testa den påstått defekta produkten i Keters laboratorium eller någon annan plats enligt Keters gottfinnande. Denna garanti täcker inte defekter till följd av normalt slitage, inklusive men inte begränsat till, nötning, repor eller brott orsakade av användning, missfärgning eller blekning, rost, felaktig användning, missbruk, försummelse, ändringar, målning, flytt, transport eller förflyttning av produkten, „force majeure", inklusive, men inte begränsat till, hagel, alla typer av storm, översvämning och brand, samt följdskador eller oförutsedda skador. Montering och hantering som inte överensstämmer med de rekommendationer, riktlinjer och begränsningar som beskrivs i produktens bruksanvisning, samt användning i kommersiella eller offentliga tillämpningar, gör denna garanti ogiltig. Keter är inte ansvarigt för eventuella skador som uppstår p.g.a. konsument och/eller tredje part, eller skada på eller förlust av föremål i eller i närheten av skjulet. Givet att inköpsbevis inlämnas, tillsammans med bevis för det påstådda produktfelet och att felet rapporterats i tid, kommer Keter, efter eget gottfinnande, att ersätta defekta produktdelar eller återbetala dig en proportionell del av inköpspriset, baserat på en rak avskrivning: Värdet kommer att sjunka 10% varje år och ligger kvar på 10% så länge garantin gäller.

Dystrybutor / Forgalmazó / Distributor / Distribútor / Distributor / Distribuitor / Distributer / Distributer / Platintojas / Izplatītājs / Turustaja / Дистриб'ютор / Дистрибьютор / Дистрибьютор / Distributør / Distributör / Distributør / Jakelija:
KETER Poland Sp. z o.o., Al. Jerozolimskie 212A, 02-486 Warsaw, Poland; mailing address: ul. Wrocławska 34, 76-200 Słupsk, Poland;
KETER Hungary Kft., Zsong Völgy 2, H-4211 Ebes, Hungary;
ketergroup.com, www.curver-lifestyle.com

05
PP

598257 A-1447-3